Matrezan

MESA CENTRO SHAIANE

FICHA DE PRODUTO 2026

CONCEITO

Design exclusivo Matrezan.

VARIANTES DISPONÍVEIS

REFERÊNCIA	DIMENSÃO	FORMATO
1548	1,52 x 0,615 x 0,415	-

ESPECIFICAÇÕES TÉCNICAS

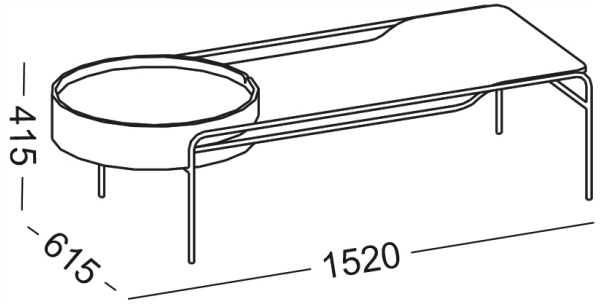

DADOS DE LOGÍSTICA

REF.	PESO LÍQ.	PESO BRUTO	CUBAGEM	VOLUMES
1548	13kg	14.5kg	0.439m³	1

ACABAMENTOS E DETALHES

INFORMAÇÕES CONSTRUTIVAS

Estrura em aço carbono com peças em MULTI-HDF com revestimento melamínico ou pintura em laca.

COR

FR.FO. NG.FO. RO.FO.

COR DO METAL

DO. CO. CP. PT. VA.