Matrezan

MESA DAIANA

FICHA DE PRODUTO 2026

CONCEITO

Mesa de jantar Daiana, com base curva em formato de taça cruzada e acabamento melamínico, além de sapatas reguláveis de proteção. Tampo maciço de 25 mm, com acabamento da superfície com ou sem vidro. Destaca-se pelo equilíbrio entre solidez, estética e sofisticação, sendo ideal para quem busca um ar clássico com toque contemporâneo.

VARIANTES DISPONÍVEIS

REFERÊNCIA	DIMENSÃO	FORMATO
10496	Ø 1,00 x 0,76	REDONDO
1242	1,20 x 1,20 x 0,76	BARRIL, RETO R.80, REDONDO
1265	1,17 x 0,85 x 0,76	BARRIL, RETO R.80
1266	1,55 x 0,90 x 0,76	BARRIL, RETO R.80
1267	1,80 x 0,90 x 0,76	BARRIL, RETO R.80
1268	1,80 x 1,00 x 0,76	BARRIL, RETO R.80, OVAL
1278	1,50 x 1,50 x 0,76	BARRIL, RETO R.80, REDONDO

ESPECIFICAÇÕES TÉCNICAS

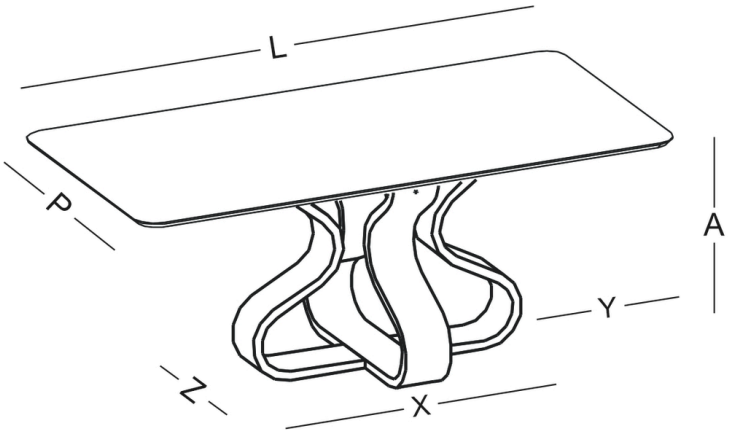

MATRIZ DE MEDIDAS (CM)

REF.	A	L	P	X	Y	Z
1265	76cm	117cm	85cm	78,5cm	19cm	78,5cm
1266	76cm	155cm	90cm	94,5cm	30cm	78,5cm
1267	76cm	180cm	90cm	94,5cm	42cm	78,5cm
1268	76cm	180cm	100cm	94,5cm	42cm	78,5cm
10496	76cm	100cm	100cm	78,5cm	10cm	78,5cm
1242	76cm	120cm	120cm	78,5cm	20cm	78,5cm
1278	76cm	150cm	150cm	97cm	26cm	97cm

DADOS DE LOGÍSTICA

REF.	PESO LÍQ.	PESO BRUTO	CUBAGEM	VOLUMES
10496	64kg	66kg	0.3445m³	2
1242	57kg	59kg	0.362m³	2
1265	43kg	45kg	0.249m³	2
1266	58.5kg	60kg	0.3195m³	2
1267	64.5kg	66kg	0.411m³	2
1268	69kg	71kg	0.3436m³	2
1278	90.5kg	93.5kg	0.96m³	2

ACABAMENTOS E DETALHES

INFORMAÇÕES CONSTRUTIVAS

Base em MULTI-HDF com revestimento melamínico. Fixação por parafusos. Possui Sapata Regulável. Tampo MDF e Vidro Pintado 4mm com pintura digital.

FORMATO TAMPO

REDONDO

BARRIL

RETO R.80

COR

FR.FO.

NG.FO.

RO.FO.

COR2

COR DO DETALHE

TAMPO PADRÃO ROBLE FOSCO

TAMPO PADRÃO NOGUEIRA FOSCO

TAMPO PADRÃO FREIJO FOSCO

VIDRO OFF WHITE

VIDRO BRANCO

VIDRO PRETO

VIDRO FREIJÓ

VIDRO NOGUEIRA

VIDRO ROBLE

VIDRO ONIX BIANCO

VIDRO LEGNO CHIARO

VIDRO LEGNO NERO

VIDRO CARRARA

VIDRO CHAMPAGNE

VIDRO CALACATA

BISOTÊ FREIJÓ

BISOTÊ NOGUEIRA

BISOTÊ ROBLE

BISOTÊ LEGNO CHIARO

BISOTÊ LEGNO NERO

BISOTÊ CARRARA

BISOTÊ ONIX BIANCO

BISOTÊ CALACATA