Matrezan

MESA DAMARIS

FICHA DE PRODUTO 2026

CONCEITO

Mesa de jantar Damaris, com base curva em formato de gotas e acabamento melamínico, além de sapatas reguláveis de proteção. Tampo maciço de 25 mm, com acabamento da superfície com ou sem vidro. Combina estética refinada, estrutura e versatilidade, sendo perfeita para quem valoriza design moderno com sofisticação e acolhimento.

VARIANTES DISPONÍVEIS

REFERÊNCIA	DIMENSÃO	FORMATO
10178	1,20 x 1,20 x 0,76	REDONDO
10179	1,50 x 1,50 x 0,76	BARRIL, RETO R.80, REDONDO

ESPECIFICAÇÕES TÉCNICAS

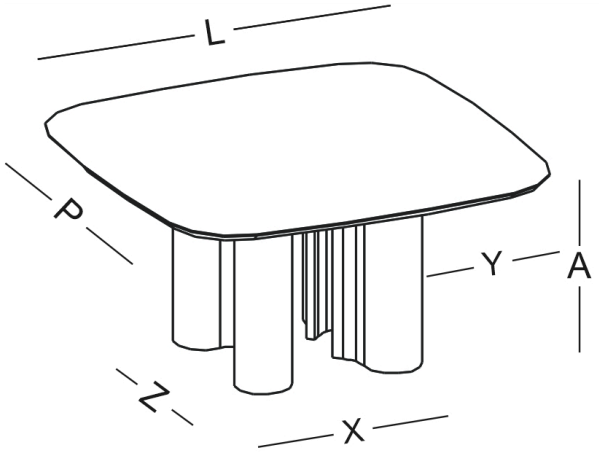

MATRIZ DE MEDIDAS (CM)

REF.	A	L	P	V	X	Y	Z
10178	72cm ou 76 cm	120cm	120cm	-	63cm	28cm	57cm
10179	72cm ou 76 cm	150cm	150cm	-	61cm	44,5cm	61cm
10179	72cm ou 76 cm	150cm	150cm	* REDONDA	80cm	35cm	80cm

DADOS DE LOGÍSTICA

REF.	PESO LÍQ.	PESO BRUTO	CUBAGEM	VOLUMES
10178	64.5kg	66kg	0.4421m³	2
10179	92kg	94kg	0.4898m³	2

ACABAMENTOS E DETALHES

INFORMAÇÕES CONSTRUTIVAS

Base em MULTI-HDF com revestimento melamínico. Fixação por parafusos. Possui Sapata Regulável. Tampo MDF pode possuir superfície melamínica, com Vidro Pintado 4mm ou ainda em Bisotê com pintura digital e verniz PU.

FORMATO TAMPO

REDONDO

BARRIL

RETO R.80

COR

FR.FO.

NG.FO.

RO.FO.

NE.LC.

OF.LC.

COR DO DETALHE

TAMPO PADRÃO ROBLE FOSCO

TAMPO PADRÃO NOGUEIRA FOSCO

TAMPO PADRÃO FREIJO FOSCO

VIDRO OFF WHITE

VIDRO BRANCO

VIDRO PRETO

VIDRO FREIJÓ

VIDRO NOGUEIRA

VIDRO ROBLE

VIDRO ONIX BIANCO

VIDRO LEGNO CHIARO

VIDRO LEGNO NERO

VIDRO CARRARA

VIDRO CHAMPAGNE

VIDRO CALACATA

BISOTÊ FREIJÓ

BISOTÊ NOGUEIRA

BISOTÊ ROBLE

BISOTÊ LEGNO CHIARO

BISOTÊ LEGNO NERO

BISOTÊ CARRARA

BISOTÊ ONIX BIANCO

BISOTÊ CALACATA

ALTURA DA MESA

Sem Foto

72CM

Sem Foto

76CM