Matrezan

MESA EDNA

FICHA DE PRODUTO 2026

CONCEITO

A Mesa Edna foi desenhada para quem ama espaços amplos e luminosos. Suas bases vazadas criam um jogo de formas que valoriza o piso e a decoração do entorno, transformando a sala de jantar em uma galeria de arte particular.

VARIANTES DISPONÍVEIS

REFERÊNCIA	DIMENSÃO	FORMATO
10568	1,80 x 1,00 x 0,76	BARRIL, RETO R.80
10569	2,00 x 1,00 x 0,76	BARRIL, RETO R.80
10570	2,20 x 1,10 x 0,76	BARRIL, RETO R.80
10571	2,40 x 1,20 x 0,76	RETO R.80

ESPECIFICAÇÕES TÉCNICAS

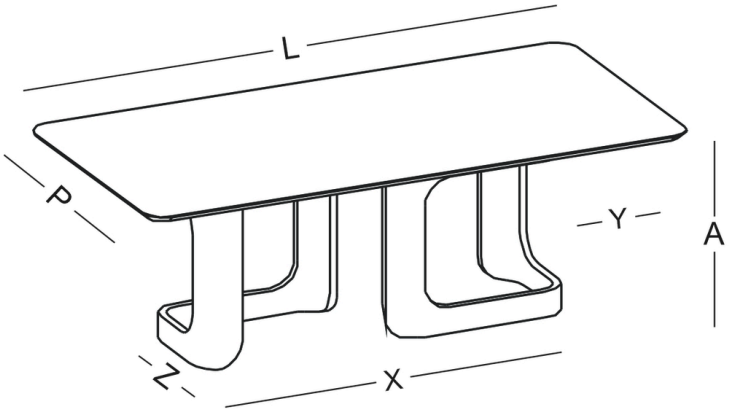

MATRIZ DE MEDIDAS (CM)

REF.	A	L	P	X	Y	Z
10568	76cm	180cm	100cm	108cm	36cm	47cm
10569	76cm	200cm	100cm	128cm	36cm	47cm
10570	76cm	220cm	110cm	148cm	36cm	47cm
10571	76cm	240cm	120cm	168cm	36cm	47cm

DADOS DE LOGÍSTICA

REF.	PESO LÍQ.	PESO BRUTO	CUBAGEM	VOLUMES
10568	76kg	78kg	0.407m³	2
10569	79kg	81kg	0.418m³	2
10570	90kg	92kg	0.44m³	2
10571	115kg	117kg	0.481m³	2

ACABAMENTOS E DETALHES

INFORMAÇÕES CONSTRUTIVAS

Base em MULTI-HDF com revestimento melamínico. Fixação por parafusos. Possui Sapata Regulável. Tampo MDF pode possuir superfície melamínica, com Vidro Pintado 4mm ou ainda em Bisotê com pintura digital e verniz PU.

FORMATO TAMPO

BARRIL

RETO R.80

COR

FR.FO.

NG.FO.

RO.FO.

NE.LC.

OF.LC.

COR DO DETALHE

TAMPO PADRÃO ROBLE FOSCO

TAMPO PADRÃO NOGUEIRA FOSCO

TAMPO PADRÃO FREIJO FOSCO

VIDRO OFF WHITE

VIDRO BRANCO

VIDRO PRETO

VIDRO FREIJÓ

VIDRO NOGUEIRA

VIDRO ROBLE

VIDRO ONIX BIANCO

VIDRO LEGNO CHIARO

VIDRO LEGNO NERO

VIDRO CARRARA

VIDRO CHAMPAGNE

VIDRO CALACATA

BISOTÊ FREIJÓ

BISOTÊ NOGUEIRA

BISOTÊ ROBLE

BISOTÊ LEGNO CHIARO

BISOTÊ LEGNO NERO

BISOTÊ CARRARA

BISOTÊ ONIX BIANCO

BISOTÊ CALACATA