Matrezan

MESA FRANCIELE

FICHA DE PRODUTO 2026

CONCEITO

Mesa de jantar Franciele, com base central. A proposta desta mesa é para quem busca acabamento metálico, mas também quer o conforto que a lâmina madeirada proporciona. É uma peça que traz imponência e modernidade ao ambiente.

VARIANTES DISPONÍVEIS

REFERÊNCIA	DIMENSÃO	FORMATO
10183	1,80 x 1,00 x 0,76	BARRIL, RETO R.80
10184	2,00 x 1,00 x 0,76	BARRIL, RETO R.80
10185	2,20 x 1,10 x 0,76	BARRIL, RETO R.80
10191	Ø 1,20 x 0,76	REDONDO
10192	Ø 1,50 x 0,76	REDONDO
10528	2,40 x 1,20 x 0,76	OVAL, RETO R.80

ESPECIFICAÇÕES TÉCNICAS

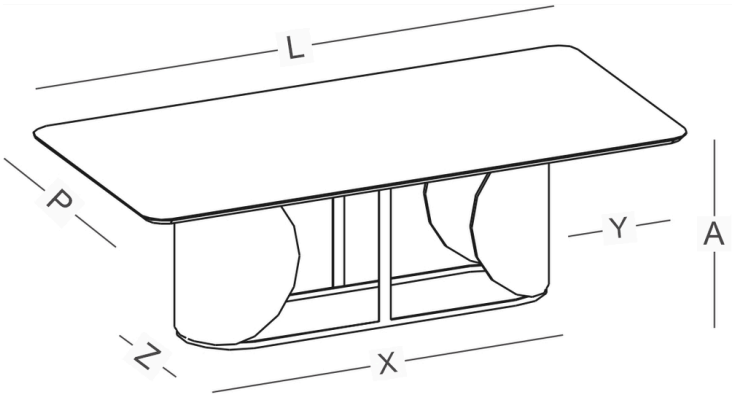

MATRIZ DE MEDIDAS (CM)

REF.	A	L	P	X	Y	Z
10183	76cm	180cm	100cm	95cm	42,5cm	44cm
10184	76cm	200cm	100cm	118cm	41cm	44cm
10185	76cm	220cm	110cm	130cm	45cm	44cm
10528	76cm	240cm	120cm	160cm	40cm	44cm
10191	76cm	120cm	120cm	54cm	33cm	46cm
10192	76cm	150cm	150cm	70,5cm	40cm	57cm

DADOS DE LOGÍSTICA

REF.	PESO LÍQ.	PESO BRUTO	CUBAGEM	VOLUMES
10183	71.5kg	74kg	0.4518m³	2
10184	85kg	87kg	0.5447m³	2
10185	110kg	113.3kg	0.6098m³	2
10191	50kg	53kg	0.2963m³	2
10192	76kg	80kg	0.4934m³	2
10528	120kg	123.5kg	0.756m³	2

ACABAMENTOS E DETALHES

INFORMAÇÕES CONSTRUTIVAS

Base em aço carbono com pintura epoxi e MULTI-HDF com revestimento melamínico. Fixação por parafusos. Possui Sapata Regulável. Tampo MDF pode possuir superfície melamínica, com Vidro Pintado 4mm ou ainda em Bisotê com pintura digital e verniz PU.

FORMATO TAMPO

BARRIL

RETO R.80

REDONDO

OVAL

COR

FR.FO.

NG.FO.

RO.FO.

NE.LC.

OF.LC.

COR DO DETALHE

TAMPO PADRÃO ROBLE FOSCO

TAMPO PADRÃO NOGUEIRA FOSCO

TAMPO PADRÃO FREIJO FOSCO

VIDRO OFF WHITE

VIDRO BRANCO

VIDRO PRETO

VIDRO FREIJÓ

VIDRO NOGUEIRA

VIDRO ROBLE

VIDRO ONIX BIANCO

VIDRO LEGNO CHIARO

VIDRO LEGNO NERO

VIDRO CARRARA

VIDRO CHAMPAGNE

VIDRO CALACATA

BISOTÊ FREIJÓ

BISOTÊ NOGUEIRA

BISOTÊ ROBLE

BISOTÊ LEGNO CHIARO

BISOTÊ LEGNO NERO

BISOTÊ CARRARA

BISOTÊ ONIX BIANCO

BISOTÊ CALACATA

COR DO METAL

DO.

CO.

CP.

PT.

VA.