Matrezan

MESA GEISA

FICHA DE PRODUTO 2026

CONCEITO

A Mesa Geisa é uma peça monumental projetada para ser o centro das atenções. Sua base vazada, com curvas orgânicas fluídas, é uma celebração à marcenaria de alta precisão. O desenho da base permite que o olhar atravesse a peça, garantindo que, mesmo com suas dimensões generosas, ela mantenha uma aura de leveza no ambiente. O encontro do tampo com a base cria uma paleta sofisticada, ideal para salas de jantar que prezam pela exclusividade e pelo design.

VARIANTES DISPONÍVEIS

REFERÊNCIA	DIMENSÃO	FORMATO
10558	1,80 x 1,00 x 0,76	BARRIL, RETO R.80
10559	2,00 x 1,00 x 0,76	BARRIL, RETO R.80
10560	2,20 x 1,10 x 0,76	BARRIL, RETO R.80
10561	2,40 x 1,20 x 0,76	RETO R.80

ESPECIFICAÇÕES TÉCNICAS

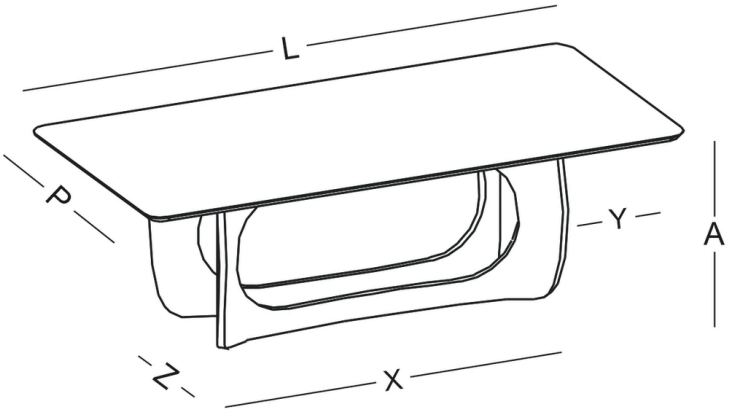

MATRIZ DE MEDIDAS (CM)

REF.	A	L	P	X	Y	Z
10558	76cm	180cm	100cm	120cm	30cm	64cm
10559	76cm	200cm	100cm	120cm	40cm	64cm
10560	76cm	220cm	110cm	156cm	32cm	72cm
10561	76cm	240cm	120cm	156cm	42cm	72cm

DADOS DE LOGÍSTICA

REF.	PESO LÍQ.	PESO BRUTO	CUBAGEM	VOLUMES
10558	81kg	30.45kg	0.571m³	2
10559	84kg	86kg	0.582m³	2
10560	99kg	101kg	0.789m³	2
10561	124kg	126kg	0.83m³	2

ACABAMENTOS E DETALHES

INFORMAÇÕES CONSTRUTIVAS

Base em MULTI-HDF com revestimento melamínico. Fixação por parafusos. Possui Sapata Regulável. Tampo MDF pode possuir superfície melamínica, com Vidro Pintado 4mm ou ainda em Bisotê com pintura digital e verniz PU.

FORMATO TAMPO

BARRIL

RETO R.80

COR

FR.FO.

NG.FO.

RO.FO.

NE.LC.

OF.LC.

COR DO DETALHE

TAMPO PADRÃO ROBLE FOSCO

TAMPO PADRÃO NOGUEIRA FOSCO

TAMPO PADRÃO FREIJO FOSCO

VIDRO OFF WHITE

VIDRO BRANCO

VIDRO PRETO

VIDRO FREIJÓ

VIDRO NOGUEIRA

VIDRO ROBLE

VIDRO ONIX BIANCO

VIDRO LEGNO CHIARO

VIDRO LEGNO NERO

VIDRO CARRARA

VIDRO CHAMPAGNE

VIDRO CALACATA

BISOTÊ FREIJÓ

BISOTÊ NOGUEIRA

BISOTÊ ROBLE

BISOTÊ LEGNO CHIARO

BISOTÊ LEGNO NERO

BISOTÊ CARRARA

BISOTÊ ONIX BIANCO

BISOTÊ CALACATA