Matrezan

MESA JOSI

FICHA DE PRODUTO 2026

CONCEITO

A Mesa Josi é uma lição de equilíbrio. Sua base única, formada por um anel contínuo de multilaminado melamínico, cria um vão central que "emoldura" o espaço, eliminando o peso visual comum em mesas de grandes dimensões.

VARIANTES DISPONÍVEIS

REFERÊNCIA	DIMENSÃO	FORMATO
10550	1,20 x 1,20 x 0,76	BARRIL, RETO R.80, REDONDO
10551	1,50 x 1,50 x 0,76	BARRIL, RETO R.80, REDONDO
10553	1,80 x 1,00 x 0,76	BARRIL, RETO R.80
10554	2,00 x 1,00 x 0,76	BARRIL, RETO R.80
10555	2,20 x 1,10 x 0,76	BARRIL, RETO R.80
10556	2,40 x 1,20 x 0,76	RETO R.80

ESPECIFICAÇÕES TÉCNICAS

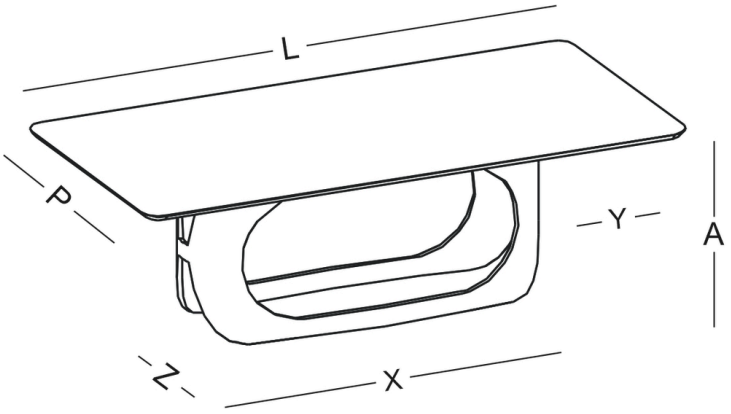

MATRIZ DE MEDIDAS (CM)

REF.	A	L	P	X	Y	Z
10550	76cm	120cm	120cm	60cm	30cm	50cm
10551	76cm	150cm	150cm	80cm	35cm	59cm
10553	76cm	180cm	100cm	120cm	30cm	50cm
10554	76cm	200cm	100cm	120cm	40cm	50cm
10555	76cm	220cm	110cm	156cm	32cm	51cm
10556	76cm	240cm	120cm	156cm	42cm	51cm

DADOS DE LOGÍSTICA

REF.	PESO LÍQ.	PESO BRUTO	CUBAGEM	VOLUMES
10550	55kg	57kg	0.326m³	2
10551	81.5kg	83.5kg	0.502m³	2
10553	79kg	81kg	0.576m³	2
10554	82kg	84kg	0.587m³	2
10555	97kg	99kg	0.754m³	2
10556	122kg	124kg	0.795m³	2

ACABAMENTOS E DETALHES

INFORMAÇÕES CONSTRUTIVAS

Base em MULTI-HDF com revestimento melamínico. Fixação por parafusos. Possui Sapata Regulável. Tampo MDF pode possuir superfície melamínica, com Vidro Pintado 4mm ou ainda em Bisotê com pintura digital e verniz PU.

FORMATO TAMPO

BARRIL

RETO R.80

REDONDO

COR

FR.FO.

NG.FO.

RO.FO.

NE.LC.

OF.LC.

COR DO DETALHE

TAMPO PADRÃO ROBLE FOSCO

TAMPO PADRÃO NOGUEIRA FOSCO

TAMPO PADRÃO FREIJO FOSCO

VIDRO OFF WHITE

VIDRO BRANCO

VIDRO PRETO

VIDRO FREIJÓ

VIDRO NOGUEIRA

VIDRO ROBLE

VIDRO ONIX BIANCO

VIDRO LEGNO CHIARO

VIDRO LEGNO NERO

VIDRO CARRARA

VIDRO CHAMPAGNE

VIDRO CALACATA

BISOTÊ FREIJÓ

BISOTÊ NOGUEIRA

BISOTÊ ROBLE

BISOTÊ LEGNO CHIARO

BISOTÊ LEGNO NERO

BISOTÊ CARRARA

BISOTÊ ONIX BIANCO

BISOTÊ CALACATA