Matrezan

MESA LEANDRA

FICHA DE PRODUTO 2026

CONCEITO

A Mesa Leandra é a personificação do design contemporâneo que valoriza a pureza das formas. Sua base central confere uma textura rítmica e elegante à peça. O tampo orgânico, com bordas delicadamente chanfradas, flutua sobre a base, criando uma silhueta leve que não compromete a presença imponente do móvel. É a escolha perfeita para quem busca um ambiente de jantar acolhedor, moderno e com um toque artesanal de luxo.

VARIANTES DISPONÍVEIS

REFERÊNCIA	DIMENSÃO	FORMATO
10538	3,48 x 1,50 x 0,76	COMBINADO
10539	3,84 x 1,50 x 0,76	COMBINADO
10540	4,19 x 1,50 x 0,76	COMBINADO
10541	4,44 x 1,50 x 0,76	COMBINADO
10542	4,69 x 1,50 x 0,76	COMBINADO

ESPECIFICAÇÕES TÉCNICAS

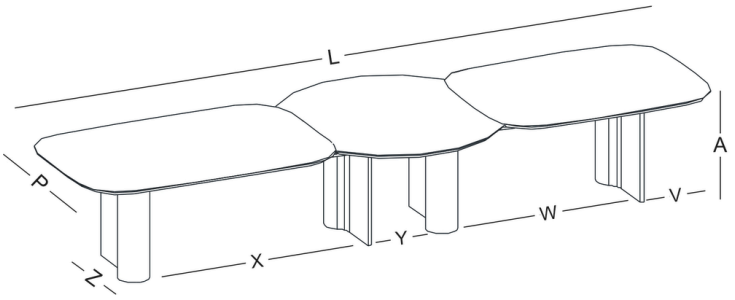

MATRIZ DE MEDIDAS (CM)

REF.	A	L	P	V	W	X	Y	Z
10538	76cm	348cm	150cm	35cm	89,5cm	89,5cm	43,5cm	56cm
10539	76cm	384cm	150cm	35cm	124cm	89,5cm	43,5cm	56cm
10540	76cm	419cm	150cm	35cm	124cm	124cm	43,5cm	56cm
10541	76cm	444cm	150cm	35cm	150cm	124cm	43,5cm	56cm
10542	76cm	469cm	150cm	35cm	150cm	150cm	43,5cm	56cm

DADOS DE LOGÍSTICA

REF.	PESO LÍQ.	PESO BRUTO	CUBAGEM	VOLUMES
10538	193kg	201.5kg	0.5596m³	6
10539	210kg	218.5kg	0.5903m³	6
10540	227kg	235.5kg	0.621m³	6
10541	236.5kg	245kg	0.643m³	6
10542	246kg	254.5kg	0.665m³	6

ACABAMENTOS E DETALHES

INFORMAÇÕES CONSTRUTIVAS

Base em MULTI-HDF com revestimento melamínico. Fixação por parafusos. Possui Sapata Regulável. Tampo MDF pode possuir superfície melamínica, com Vidro Pintado 4mm ou ainda em Bisotê com pintura digital e verniz PU.

COR

FR.FO.

NG.FO.

RO.FO.

COR DO DETALHE

TAMPO PADRÃO ROBLE FOSCO

TAMPO PADRÃO NOGUEIRA FOSCO

TAMPO PADRÃO FREIJO FOSCO

VIDRO OFF WHITE

VIDRO BRANCO

VIDRO PRETO

VIDRO FREIJÓ

VIDRO NOGUEIRA

VIDRO ROBLE

VIDRO ONIX BIANCO

VIDRO LEGNO CHIARO

VIDRO LEGNO NERO

VIDRO CARRARA

VIDRO CHAMPAGNE

VIDRO CALACATA

COR DO DETALHE2