Matrezan

MESA MAÍSA

FICHA DE PRODUTO 2026

CONCEITO

Mesa de jantar Maísa, com tampo maciço de 25 mm. Uma mesa projetada para quem busca design e beleza, mas também precisa de praticidade e otimização de espaço.

VARIANTES DISPONÍVEIS

REFERÊNCIA	DIMENSÃO	FORMATO
10510	1,55 x 0,90 x 0,76	BARRIL, RETO R.80
10511	1,80 x 0,90 x 0,76	BARRIL, RETO R.80
10512	1,80 x 1,00 x 0,76	BARRIL, RETO R.80
10513	2,00 x 1,00 x 0,76	BARRIL, RETO R.80
10514	2,20 x 1,10 x 0,76	BARRIL, RETO R.80

ESPECIFICAÇÕES TÉCNICAS

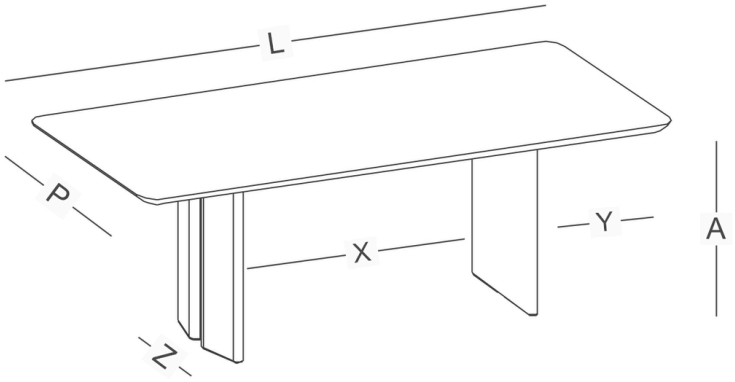

MATRIZ DE MEDIDAS (CM)

REF.	A	L	P	X	Y	Z
10510	76cm	155cm	90cm	91cm	24cm	57cm
10511	76cm	180cm	90cm	105cm	30cm	57cm
10512	76cm	180cm	100cm	105cm	30cm	57cm
10513	76cm	200cm	100cm	112cm	36cm	57cm
10514	76cm	220cm	110cm	135cm	35cm	57cm

DADOS DE LOGÍSTICA

REF.	PESO LÍQ.	PESO BRUTO	CUBAGEM	VOLUMES
10510	65.5kg	68.5kg	0.195m³	3
10511	74kg	77kg	0.209m³	3
10512	78.5kg	82kg	0.22m³	3
10513	81.5kg	85kg	0.234m³	3
10514	93kg	96.5kg	0.257m³	3

ACABAMENTOS E DETALHES

INFORMAÇÕES CONSTRUTIVAS

Base em MULTI-HDF com revestimento melamínico. Fixação por parafusos. Possui Sapata Regulável. Tampo MDF pode possuir superfície melamínica, com Vidro Pintado 4mm ou ainda em Bisotê com pintura digital e verniz PU.

FORMATO TAMPO

BARRIL

RETO R.80

COR

FR.FO.

NG.FO.

RO.FO.

COR DO DETALHE

TAMPO PADRÃO ROBLE FOSCO

TAMPO PADRÃO NOGUEIRA FOSCO

TAMPO PADRÃO FREIJO FOSCO

VIDRO OFF WHITE

VIDRO BRANCO

VIDRO PRETO

VIDRO FREIJÓ

VIDRO NOGUEIRA

VIDRO ROBLE

VIDRO ONIX BIANCO

VIDRO LEGNO CHIARO

VIDRO LEGNO NERO

VIDRO CARRARA

VIDRO CHAMPAGNE

VIDRO CALACATA

BISOTÊ FREIJÓ

BISOTÊ NOGUEIRA

BISOTÊ ROBLE

BISOTÊ LEGNO CHIARO

BISOTÊ LEGNO NERO

BISOTÊ CARRARA

BISOTÊ ONIX BIANCO

BISOTÊ CALACATA