Matrezan

MESA MICHELE

FICHA DE PRODUTO 2026

CONCEITO

Mesa de jantar Michele, com base curva em acabamento melamínico e sapatas reguláveis de proteção. Tampo maciço de 25 mm, com acabamento da superfície com ou sem vidro. Prioriza leveza visual, durabilidade e conforto ergonômico, resultando em uma peça elegante e fluida.

VARIANTES DISPONÍVEIS

REFERÊNCIA	DIMENSÃO	FORMATO
1433	1,55 x 0,90 x 0,76	BARRIL, RETO R.80
1434	1,80 x 0,90 x 0,76	BARRIL, RETO R.80
1435	1,80 x 1,00 x 0,76	BARRIL, RETO R.80
1436	2,00 x 1,00 x 0,76	BARRIL, RETO R.80
1447	2,20 x 1,10 x 0,76	BARRIL, RETO R.80

ESPECIFICAÇÕES TÉCNICAS

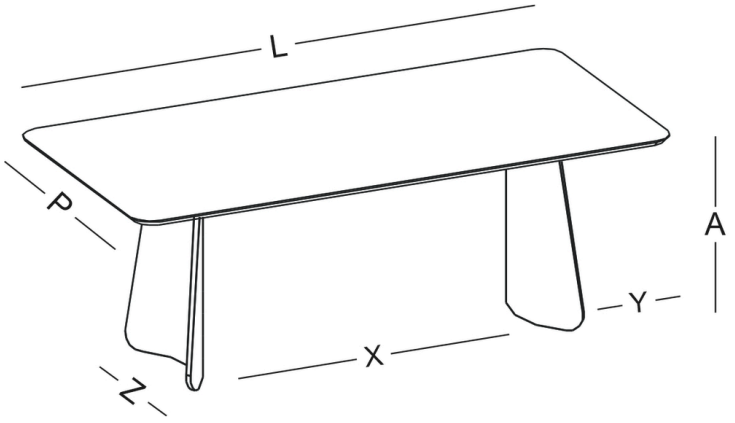

MATRIZ DE MEDIDAS (CM)

REF.	A	L	P	X	Y	Z
1433	76cm	155cm	90cm	86cm	19cm	53,5cm
1434	76cm	180cm	90cm	105cm	22cm	53,5cm
1435	76cm	180cm	100cm	105cm	22cn	53,5cm
1436	76cm	200cm	100cm	124cm	22cm	53,5cm
1447	76cm	220cm	110cm	112cm	31cm	61,5cm

DADOS DE LOGÍSTICA

REF.	PESO LÍQ.	PESO BRUTO	CUBAGEM	VOLUMES
1433	51kg	53kg	0.182m³	3
1434	57kg	59.5kg	0.197m³	3
1435	61.5kg	64kg	0.205m³	3
1436	73kg	75kg	0.216m³	3
1447	110kg	113.3kg	0.41m³	3

ACABAMENTOS E DETALHES

INFORMAÇÕES CONSTRUTIVAS

Base em MULTI-HDF com revestimento melamínico. Fixação por parafusos. Possui Sapata Regulável. Tampo MDF pode possuir superfície melamínica, com Vidro Pintado 4mm ou ainda em Bisotê com pintura digital e verniz PU.

FORMATO TAMPO

BARRIL

RETO R.80

COR

FR.FO.

NG.FO.

RO.FO.

NE.LC.

OF.LC.

COR DO DETALHE

TAMPO PADRÃO ROBLE FOSCO

TAMPO PADRÃO NOGUEIRA FOSCO

TAMPO PADRÃO FREIJO FOSCO

VIDRO OFF WHITE

VIDRO BRANCO

VIDRO PRETO

VIDRO FREIJÓ

VIDRO NOGUEIRA

VIDRO ROBLE

VIDRO ONIX BIANCO

VIDRO LEGNO CHIARO

VIDRO LEGNO NERO

VIDRO CARRARA

VIDRO CHAMPAGNE

VIDRO CALACATA

BISOTÊ FREIJÓ

BISOTÊ NOGUEIRA

BISOTÊ ROBLE

BISOTÊ LEGNO CHIARO

BISOTÊ LEGNO NERO

BISOTÊ CARRARA

BISOTÊ ONIX BIANCO

BISOTÊ CALACATA