Matrezan

MESA MINERVA

FICHA DE PRODUTO 2026

CONCEITO

Apresentamos a Mesa Minerva. Fugindo do óbvio, ela combina duas geometrias em uma única peça escultural. Suas bases em acabamento melamínico trazem uma textura tátil que convida ao toque, enquanto o tampo em grandes formatos eleva o ambiente ao máximo nível de sofisticação. Para quem não busca apenas uma mesa, mas uma experiência de design.

VARIANTES DISPONÍVEIS

REFERÊNCIA	DIMENSÃO	FORMATO
10536	2,84 x 1,50 x 0,76	COMBINADO
10537	3,09 x 1,50 x 0,76	COMBINADO

ESPECIFICAÇÕES TÉCNICAS

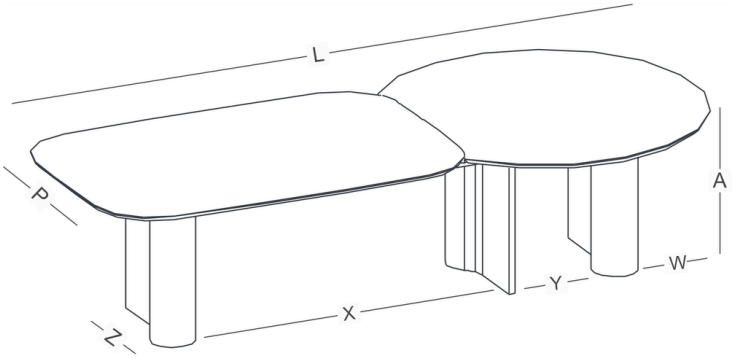

MATRIZ DE MEDIDAS (CM)

REF.	A	L	P	W	X	Y	Z
10536	76cm	284cm	150cm	35cm	125cm	43,5cm	56cm
10537	76cm	309cm	150cm	35cm	150cm	43,5cm	56cm

DADOS DE LOGÍSTICA

REF.	PESO LÍQ.	PESO BRUTO	CUBAGEM	VOLUMES
10536	156.5kg	162.5kg	0.4716m^3	4
10537	166kg	172kg	0.4936m^3	4

ACABAMENTOS E DETALHES

INFORMAÇÕES CONSTRUTIVAS

Base em MULTI-HDF com revestimento melamínico. Fixação por parafusos. Possui Sapata Regulável. Tampo MDF pode possuir superfície melamínica, com Vidro Pintado 4mm ou ainda em Bisotê com pintura digital e verniz PU.

COR

FR.FO.

NG.FO.

RO.FO.

COR DO DETALHE

TAMPO PADRÃO ROBLE FOSCO

TAMPO PADRÃO NOGUEIRA FOSCO

TAMPO PADRÃO FREIJO FOSCO

VIDRO OFF WHITE

VIDRO BRANCO

VIDRO PRETO

VIDRO FREIJÓ

VIDRO NOGUEIRA

VIDRO ROBLE

VIDRO ONIX BIANCO

VIDRO LEGNO CHIARO

VIDRO LEGNO NERO

VIDRO CARRARA

VIDRO CHAMPAGNE

VIDRO CALACATA

COR DO DETALHE2