Matrezan

MESA MÔNICA

FICHA DE PRODUTO 2026

CONCEITO

Mesa de jantar Mônica, uma peça que equilibra design moderno com a suavidade das formas orgânicas. Sua base curva em formato de gotas, com acabamento melamínico, é o grande destaque do produto. Seguindo a mesma proposta, o tampo orgânico de 25 mm maciço permite acabamento com ou sem vidro, agregando ainda mais personalidade à peça.

VARIANTES DISPONÍVEIS

REFERÊNCIA	DIMENSÃO	FORMATO
10486	2,28 x 1,21 x 0,76	ORGÂNICO
10520	1,68 x 1,32 x 0,76	ORGÂNICO
10521	2,00 x 1,10 x 0,76	ORGÂNICO
10522	2,55 x 1,21 x 0,76	ORGÂNICO

ESPECIFICAÇÕES TÉCNICAS

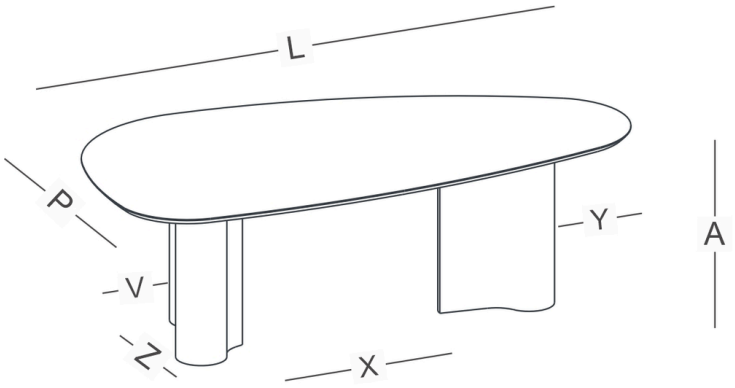

MATRIZ DE MEDIDAS (CM)

REF.	A	L	P	V	X	Y	Z
10520	72cm ou 76 cm	168cm	132cm	31cm	32cm	42cm	66,5cm
10521	76cm	200cm	110cm	31cm	70cm	31cm	49,2cm
10486	76cm	228cm	121cm	31cm	82cm	31cm	61cm
10522	76cm	255cm	121cm	31cm	86cm	31cm	61cm

DADOS DE LOGÍSTICA

REF.	PESO LÍQ.	PESO BRUTO	CUBAGEM	VOLUMES
10486	119kg	122kg	0.3m³	2
10520	78kg	81.5kg	0.296m³	2
10521	99kg	102kg	0.299m³	2
10522	128kg	130.5kg	0.367m³	2

ACABAMENTOS E DETALHES

INFORMAÇÕES CONSTRUTIVAS

Base em MULTI-HDF com revestimento melamínico. Fixação por parafusos. Possui Sapata Regulável. Tampo MDF pode possuir superfície melamínica, com Vidro Pintado 4mm ou ainda em Bisotê com pintura digital e verniz PU.

COR

FR.FO.

NG.FO.

RO.FO.

NE.LC.

OF.LC.

COR DO DETALHE

TAMPO PADRÃO ROBLE FOSCO

TAMPO PADRÃO NOGUEIRA FOSCO

TAMPO PADRÃO FREIJO FOSCO

VIDRO OFF WHITE

VIDRO BRANCO

VIDRO PRETO

VIDRO FREIJÓ

VIDRO NOGUEIRA

VIDRO ROBLE

VIDRO ONIX BIANCO

VIDRO LEGNO CHIARO

VIDRO LEGNO NERO

VIDRO CARRARA

VIDRO CHAMPAGNE

VIDRO CALACATA

BISOTÊ FREIJÓ

BISOTÊ NOGUEIRA

BISOTÊ ROBLE

BISOTÊ LEGNO CHIARO

BISOTÊ LEGNO NERO

BISOTÊ CARRARA

BISOTÊ ONIX BIANCO

BISOTÊ CALACATA