Matrezan

MESA NÁDIA

FICHA DE PRODUTO 2026

CONCEITO

Mesa de jantar Nádia, com base curva em acabamento melamínico e estrutura em aço carbono. Produto desenvolvido para quem busca uma proposta moderna e tecnológica.

VARIANTES DISPONÍVEIS

REFERÊNCIA	DIMENSÃO	FORMATO
10397	1,80 x 1,00 x 0,76	BARRIL, RETO R.80
10398	2,00 x 1,00 x 0,76	BARRIL, RETO R.80
10399	2,20 x 1,10 x 0,76	BARRIL, RETO R.80
10485	2,09 x 1,10 x 0,76	OVAL
10526	2,40 x 1,20 x 0,76	OVAL, RETO R.80

ESPECIFICAÇÕES TÉCNICAS

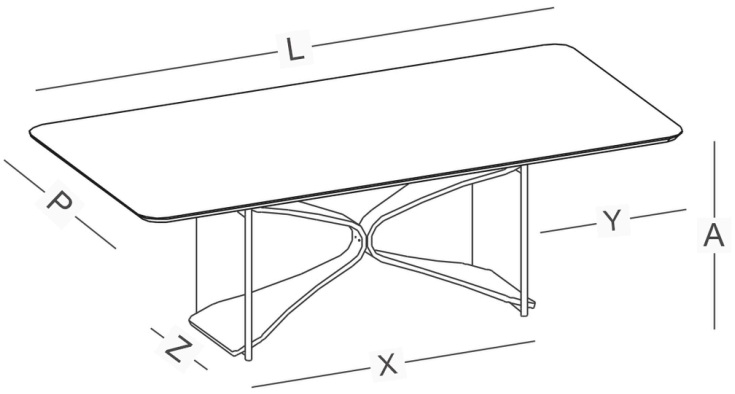

MATRIZ DE MEDIDAS (CM)

REF.	A	L	P	X	Y	Z
10397	76cm	180cm	100cm	123cm	28,5cm	47,5cm
10398	76cm	200cm	100cm	133cm	33,5cm	47,5cm
10399	76cm	220cm	110cm	148cm	36cm	47,5cm
10485	76cm	208cm	109cm	123cm	42,5cm	47,5cm
10526	76cm	240cm	120cm	148cm	46cm	47,5cm

DADOS DE LOGÍSTICA

REF.	PESO LÍQ.	PESO BRUTO	CUBAGEM	VOLUMES
10397	70.5kg	73kg	0.573m³	2
10398	78kg	81kg	0.623m³	2
10399	91kg	94kg	0.702m³	2
10485	77kg	80kg	0.609m³	2
10526	100kg	103kg	0.747m³	2

ACABAMENTOS E DETALHES

INFORMAÇÕES CONSTRUTIVAS

Base em aço carbono com pintura epoxi e MULTI-HDF com revestimento melamínico. Fixação por parafusos. Possui Sapata Regulável. Tampo MDF pode possuir superfície melamínica, com Vidro Pintado 4mm ou ainda em Bisotê com pintura digital e verniz PU.

FORMATO TAMPO

BARRIL

RETO R.80

OVAL

COR

FR.FO.

NG.FO.

RO.FO.

NE.LC.

OF.LC.

COR DO DETALHE

TAMPO PADRÃO ROBLE FOSCO

TAMPO PADRÃO NOGUEIRA FOSCO

TAMPO PADRÃO FREIJO FOSCO

VIDRO OFF WHITE

VIDRO BRANCO

VIDRO PRETO

VIDRO FREIJÓ

VIDRO NOGUEIRA

VIDRO ROBLE

VIDRO ONIX BIANCO

VIDRO LEGNO CHIARO

VIDRO LEGNO NERO

VIDRO CARRARA

VIDRO CHAMPAGNE

VIDRO CALACATA

BISOTÊ FREIJÓ

BISOTÊ NOGUEIRA

BISOTÊ ROBLE

BISOTÊ LEGNO CHIARO

BISOTÊ LEGNO NERO

BISOTÊ CARRARA

BISOTÊ ONIX BIANCO

BISOTÊ CALACATA

COR DO METAL

DO.

CO.

CP.

PT.

VA.