Matrezan

MESA RITA

FICHA DE PRODUTO 2026

CONCEITO

Design exclusivo Matrezan.

VARIANTES DISPONÍVEIS

REFERÊNCIA	DIMENSÃO	FORMATO
10371	Ø 0,675 x 0,76	REDONDO
10372	Ø 0,90 x 0,76	REDONDO

ESPECIFICAÇÕES TÉCNICAS

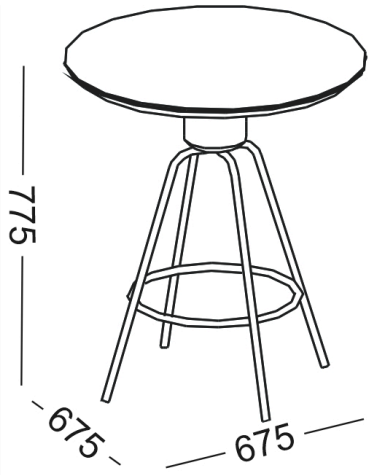

DADOS DE LOGÍSTICA

REF.	PESO LÍQ.	PESO BRUTO	CUBAGEM	VOLUMES
10371	21kg	22.5kg	0.164m³	2
10372	28.5kg	30.5kg	0.229m³	2

ACABAMENTOS E DETALHES

INFORMAÇÕES CONSTRUTIVAS

Mesa com base em aço carbono com pintura epoxi, detalhe em MDF pintado laca. Tampo pode ser em MDF 25mm com Vidro colado ou MDF BP 25MM, ou ainda em MDF 25MM com acabamento bisotê e verniz.

COR

FR.FO.

NG.FO.

RO.FO.

NE.LC.

OF.LC.

COR DO DETALHE

TAMPO PADRÃO ROBLE FOSCO

TAMPO PADRÃO NOGUEIRA FOSCO

TAMPO PADRÃO FREIJO FOSCO

VIDRO OFF WHITE

VIDRO BRANCO

VIDRO PRETO

VIDRO FREIJÓ

VIDRO NOGUEIRA

VIDRO ROBLE

VIDRO ONIX BIANCO

VIDRO LEGNO CHIARO

VIDRO LEGNO NERO

VIDRO CARRARA

VIDRO CHAMPAGNE

VIDRO CALACATA

BISOTÊ FREIJÓ

BISOTÊ NOGUEIRA

BISOTÊ ROBLE

BISOTÊ LEGNO CHIARO

BISOTÊ LEGNO NERO

BISOTÊ CARRARA

BISOTÊ ONIX BIANCO

BISOTÊ CALACATA

COR DO METAL

DO.

CO.

CP.

PT.

VA.