# Matrezan

## MESA RUBY

FICHA DE PRODUTO 2026

### CONCEITO

*A Mesa Ruby é definida pelo diálogo harmonioso das suas formas vazadas. Suas bases duplas criam um movimento fluido que sustenta o imponente tampo. É uma peça pensada para ambientes de jantar espaçosos, onde o design deve ser apreciado de todos os ângulos. A Ruby não apenas acomoda pessoas; ela ancora o espaço com uma elegância moderna que é, ao mesmo tempo, robusta e etérea.*

### VARIANTES DISPONÍVEIS

| REFERÊNCIA | DIMENSÃO | FORMATO |
|---|---|---|
| **10563** | 1,80 x 1,00 x 0,76 | BARRIL, RETO R.80 |
| **10564** | 2,00 x 1,00 x 0,76 | BARRIL, RETO R.80 |
| **10565** | 2,20 x 1,10 x 0,76 | BARRIL, RETO R.80 |
| **10566** | 2,40 x 1,20 x 0,76 | RETO R.80 |

# ESPECIFICAÇÕES TÉCNICAS



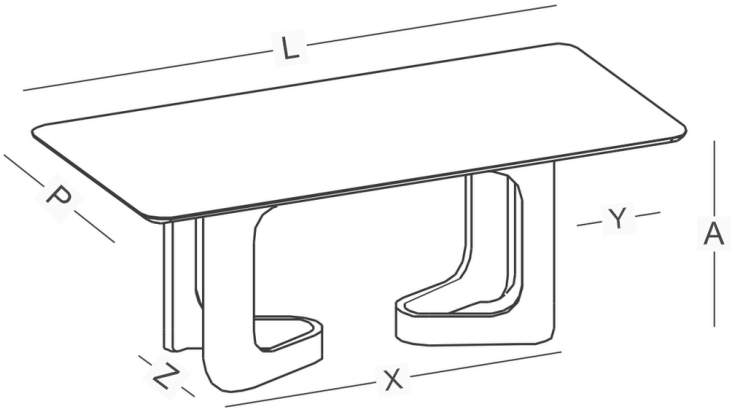


## MATRIZ DE MEDIDAS (CM)

| REF. | A | L | P | X | Y | Z |
|---|---|---|---|---|---|---|
| **10563** | 76cm | 180cm | 100cm | 116cm | 32cm | 46cm |
| **10564** | 76cm | 200cm | 100cm | 130cm | 35cm | 46cm |
| **10565** | 76cm | 220cm | 110cm | 150cm | 35cm | 46cm |
| **10566** | 76cm | 240cm | 120cm | 160cm | 40cm | 46cm |

## DADOS DE LOGÍSTICA

| REF. | PESO LÍQ. | PESO BRUTO | CUBAGEM | VOLUMES |
|---|---|---|---|---|
| **10563** | 77kg | 79kg | 0.4865m³ | 2 |
| **10564** | 80kg | 82kg | 0.4975m³ | 2 |
| **10565** | 91kg | 93kg | 0.52m³ | 2 |
| **10566** | 116kg | 118kg | 0.577m³ | 2 |

# ACABAMENTOS E DETALHES

## INFORMAÇÕES CONSTRUTIVAS

Base em MULTI-HDF com revestimento melamínico. Fixação por parafusos. Possui Sapata Regulável. Tampo MDF pode possuir superfície melamínica, com Vidro Pintado 4mm ou ainda em Bisotê com pintura digital e verniz PU.

## FORMATO TAMPO

BARRIL

RETO R.80

## COR

FR.FO.

NG.FO.

RO.FO.

NE.LC.

OF.LC.

## COR DO DETALHE

TAMPO PADRÃO ROBLE FOSCO

TAMPO PADRÃO NOGUEIRA FOSCO

TAMPO PADRÃO FREIJO FOSCO

VIDRO OFF WHITE

VIDRO BRANCO

VIDRO PRETO

VIDRO FREIJÓ

VIDRO NOGUEIRA

VIDRO ROBLE

VIDRO ONIX BIANCO

VIDRO LEGNO CHIARO

VIDRO LEGNO NERO

VIDRO CARRARA

VIDRO CHAMPAGNE

VIDRO CALACATA

BISOTÊ FREIJÓ

BISOTÊ NOGUEIRA

BISOTÊ ROBLE

BISOTÊ LEGNO CHIARO

BISOTÊ LEGNO NERO

BISOTÊ CARRARA

BISOTÊ ONIX BIANCO

BISOTÊ CALACATA