Matrezan

MESA SIMARA

FICHA DE PRODUTO 2026

CONCEITO

Mesa de jantar Simara, com base curva em acabamento melamínico e detalhes metalizados que trazem versatilidade aos projetos, permitindo optar pela cor que melhor atende ao seu ambiente. Tampo estruturado de 37 mm, com inúmeras versões de acabamento, com ou sem vidro. Uma mesa para quem busca uma sala de jantar minimalista, trazendo leveza ao espaço, sem abrir mão da identidade forte que o produto oferece, deixando o ambiente moderno e aconchegante.

VARIANTES DISPONÍVEIS

REFERÊNCIA	DIMENSÃO	FORMATO
10500	1,80 x 1,00 x 0,76	RETO R.80
10501	2,00 x 1,00 x 0,76	RETO R.80
10502	2,20 x 1,10 x 0,76	RETO R.80
10503	2,40 x 1,20 x 0,76	RETO R.80

ESPECIFICAÇÕES TÉCNICAS

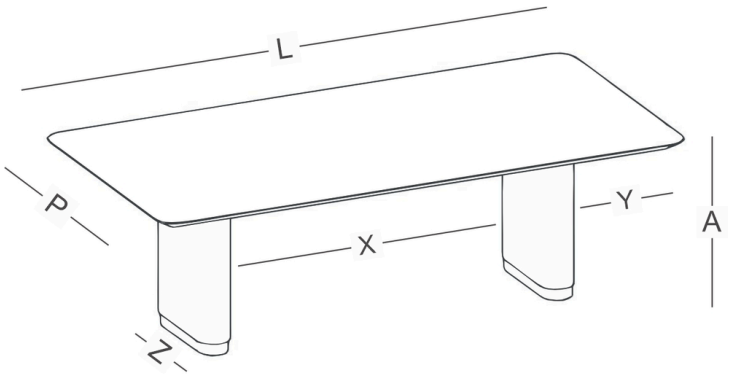

MATRIZ DE MEDIDAS (CM)

REF.	A	L	P	X	Y	Z
10500	76cm	180cm	100cm	90cm	30cm	50cm
10501	76cm	200cm	100cm	110cm	30cm	50cm
10502	76cm	220cm	110cm	117cm	36,5cm	50cm
10503	76cm	240cm	120cm	137cm	36,5cm	50cm

DADOS DE LOGÍSTICA

REF.	PESO LÍQ.	PESO BRUTO	CUBAGEM	VOLUMES
10500	76kg	79kg	0.277m³	2
10501	73kg	96kg	0.294m³	2
10502	108kg	111kg	0.324m³	2
10503	98kg	101kg	0.335m³	2

ACABAMENTOS E DETALHES

INFORMAÇÕES CONSTRUTIVAS

Base em MULTI-HDF com revestimento. Pé em MDF com pintura metalizada ou laca. Fixação por parafusos. Possui Sapata Regulável. Tampo em tamburato com reforço interno. Pode possuir superfície melamínica, com Vidro Pintado 4mm ou ainda em Bisotê com pintura digital e verniz PU.

COR

FR.FO.

NG.FO.

RO.FO.

COR DO DETALHE

TAMPO PADRÃO ROBLE FOSCO

TAMPO PADRÃO NOGUEIRA FOSCO

TAMPO PADRÃO FREIJO FOSCO

VIDRO OFF WHITE

VIDRO BRANCO

VIDRO PRETO

VIDRO FREIJÓ

VIDRO NOGUEIRA

VIDRO ROBLE

VIDRO ONIX BIANCO

VIDRO LEGNO CHIARO

VIDRO LEGNO NERO

VIDRO CARRARA

VIDRO CHAMPAGNE

VIDRO CALACATA

BISOTÊ FREIJÓ

BISOTÊ NOGUEIRA

BISOTÊ ROBLE

BISOTÊ LEGNO CHIARO

BISOTÊ LEGNO NERO

BISOTÊ CARRARA

BISOTÊ ONIX BIANCO

BISOTÊ CALACATA

COR DO PÉ

NE.LC.

CO.MZ.

DO.MZ.

CP.MZ.