Matrezan

MESA ÍSIS

FICHA DE PRODUTO 2026

CONCEITO

Mesa de jantar Isis, projetada para quem busca um design diferenciado com formas orgânicas, sem abrir mão de uma proposta minimalista. Sua base apresenta um design leve e limpo.

VARIANTES DISPONÍVEIS

REFERÊNCIA	DIMENSÃO	FORMATO
10523	2,28 x 1,21 x 0,76	ORGÂNICO
10524	2,28 x 1,21 x 0,76	ORGÂNICO
10525	2,55 x 1,21 x 0,76	ORGÂNICO

ESPECIFICAÇÕES TÉCNICAS

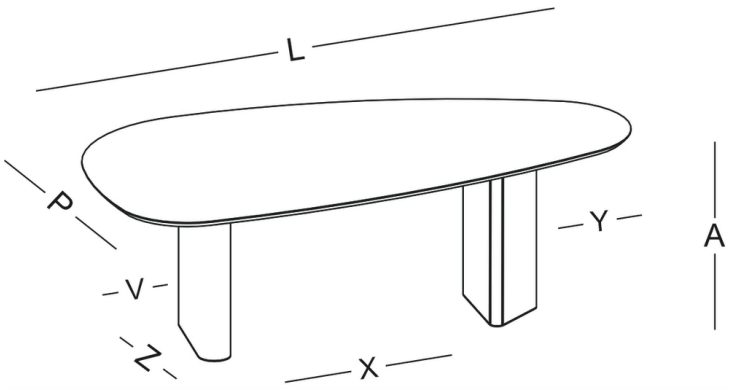

MATRIZ DE MEDIDAS (CM)

REF.	A	L	P	V	X	Y	Z
10523	76cm	200cm	110cm	40cm	80cm	38cm	49cm
10524	76cm	228cm	121cm	40cm	107cm	38cm	49cm
10525	76cm	255cm	121cm	40cm	134cm	38cm	49cm

DADOS DE LOGÍSTICA

REF.	PESO LÍQ.	PESO BRUTO	CUBAGEM	VOLUMES
10523	96.5kg	99.5kg	0.306m³	2
10524	112.5kg	115.5kg	0.332m³	2
10525	117.5kg	120.5kg	0.361m³	2

ACABAMENTOS E DETALHES

INFORMAÇÕES CONSTRUTIVAS

Base em MULTI-HDF com revestimento melamínico. Fixação por parafusos. Possui Sapata Regulável. Tampo MDF pode possuir superfície melamínica, com Vidro Pintado 4mm ou ainda em Bisotê com pintura digital e verniz PU.

COR

FR.FO.

NG.FO.

RO.FO.

COR DO DETALHE

TAMPO PADRÃO ROBLE FOSCO

TAMPO PADRÃO NOGUEIRA FOSCO

TAMPO PADRÃO FREIJO FOSCO

VIDRO OFF WHITE

VIDRO BRANCO

VIDRO PRETO

VIDRO FREIJÓ

VIDRO NOGUEIRA

VIDRO ROBLE

VIDRO ONIX BIANCO

VIDRO LEGNO CHIARO

VIDRO LEGNO NERO

VIDRO CARRARA

VIDRO CHAMPAGNE

VIDRO CALACATA

BISOTÊ FREIJÓ

BISOTÊ NOGUEIRA

BISOTÊ ROBLE

BISOTÊ LEGNO CHIARO

BISOTÊ LEGNO NERO

BISOTÊ CARRARA

BISOTÊ ONIX BIANCO

BISOTÊ CALACATA