Matrezan

CONSOLE SABRINA

FICHA DE PRODUTO 2026

CONCEITO

Design exclusivo Matrezan.

VARIANTES DISPONÍVEIS

REFERÊNCIA	DIMENSÃO	FORMATO
3018	1,60 x 0,45 x 0,76	-
3022	1,35 x 0,40 x 0,76	-

ESPECIFICAÇÕES TÉCNICAS

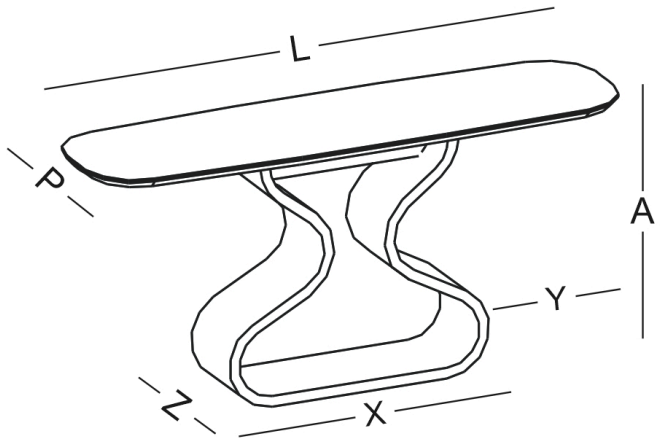

DADOS DE LOGÍSTICA

REF.	PESO LÍQ.	PESO BRUTO	CUBAGEM	VOLUMES
3018	38.5kg	39.9kg	0.213m³	2
3022	36.5kg	38kg	0.2015m³	2

ACABAMENTOS E DETALHES

INFORMAÇÕES CONSTRUTIVAS

Mesa com base em MULTI-HDF com revestimento melamínico. Tampo em MDF 25mm com Vidro colado. Possui sapatas reguláveis.

COR

FR.FO.

NG.FO.

RO.FO.

COR DO DETALHE

VIDRO OFF WHITE

VIDRO BRANCO

VIDRO PRETO

VIDRO FREIJÓ

VIDRO NOGUEIRA

VIDRO ROBLE

VIDRO ONIX BIANCO

VIDRO LEGNO CHIARO

VIDRO LEGNO NERO

VIDRO CARRARA

VIDRO CHAMPAGNE

VIDRO CALACATA