Matrezan

MESA ADÉLIA

FICHA DE PRODUTO 2026

CONCEITO

Mesa de jantar Adélia, com base trabalhada, porém discreta. Foi criada para quem não abre mão do tradicional, mas busca um produto diferenciado.

VARIANTES DISPONÍVEIS

REFERÊNCIA	DIMENSÃO	FORMATO
10071	1,55 x 0,90 x 0,76	BARRIL, RETO R.80
10072	1,80 x 0,90 x 0,76	BARRIL, RETO R.80
10073	1,80 x 1,00 x 0,76	BARRIL, RETO R.80
10074	2,00 x 1,00 x 0,76	BARRIL, RETO R.80
10075	2,20 x 1,10 x 0,76	BARRIL, RETO R.80
10492	2,40 x 1,10 x 0,76	RETO R.80
10493	2,70 x 1,10 x 0,76	RETO R.80

ESPECIFICAÇÕES TÉCNICAS

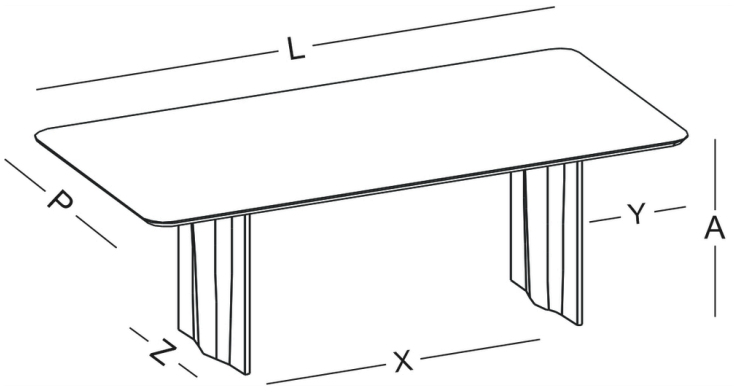

MATRIZ DE MEDIDAS (CM)

REF.	A	L	P	X	Y	Z
10071	76cm	155cm	90cm	103cm	17,5cm	48cm
10072	76cm	180cm	90cm	116cm	23,5cm	48cm
10073	76cm	180cm	100cm	116cm	23,5cm	54cm
10074	76cm	200cm	100cm	125cm	29cm	54cm
10075	76cm	220cm	110cm	137cm	33cm	54cm
10492	76cm	240cm	120cm	155cm	34cm	54cm
10493	76cm	270cm	120cm	185cm	34cm	54cm

DADOS DE LOGÍSTICA

REF.	PESO LÍQ.	PESO BRUTO	CUBAGEM	VOLUMES
10071	51kg	53kg	0.195m³	3
10072	57.5kg	59.5kg	0.208m³	3
10073	80kg	82kg	0.217m³	3
10074	86kg	88kg	0.228m³	3
10075	110kg	113.3kg	0.278m³	3
10492	114.5kg	118.5kg	0.326m³	3
10493	117.5kg	120.5kg	0.336m³	3

ACABAMENTOS E DETALHES

INFORMAÇÕES CONSTRUTIVAS

Base em MULTI-HDF com revestimento melamínico. Fixação por parafusos. Possui Sapata Regulável. Tampo MDF pode possuir superfície melamínica, com Vidro Pintado 4mm ou ainda em Bisotê com pintura digital e verniz PU.

FORMATO TAMPO

BARRIL

RETO R.80

COR

FR.FO.

NG.FO.

RO.FO.

NE.LC.

OF.LC.

COR DO DETALHE

TAMPO PADRÃO ROBLE FOSCO

TAMPO PADRÃO NOGUEIRA FOSCO

TAMPO PADRÃO FREIJO FOSCO

VIDRO OFF WHITE

VIDRO BRANCO

VIDRO PRETO

VIDRO FREIJÓ

VIDRO NOGUEIRA

VIDRO ROBLE

VIDRO ONIX BIANCO

VIDRO LEGNO CHIARO

VIDRO LEGNO NERO

VIDRO CARRARA

VIDRO CHAMPAGNE

VIDRO CALACATA

BISOTÊ FREIJÓ

BISOTÊ NOGUEIRA

BISOTÊ ROBLE

BISOTÊ LEGNO CHIARO

BISOTÊ LEGNO NERO

BISOTÊ CARRARA

BISOTÊ ONIX BIANCO

BISOTÊ CALACATA