Matrezan

BALCÃO CLÁUDIA

FICHA DE PRODUTO 2026

CONCEITO

Design exclusivo Matrezan.

VARIANTES DISPONÍVEIS

REFERÊNCIA	DIMENSÃO	FORMATO
5037	1,80 x 0,455 x 0,755	-

ESPECIFICAÇÕES TÉCNICAS

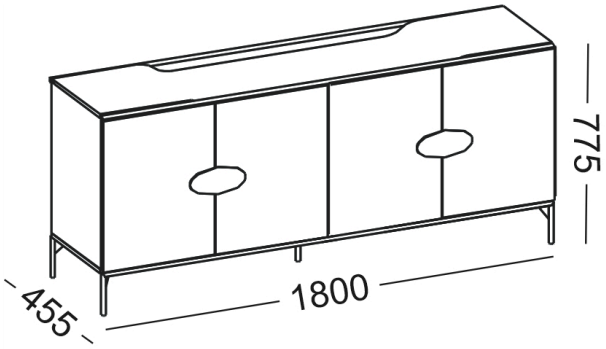

DADOS DE LOGÍSTICA

REF.	PESO LÍQ.	PESO BRUTO	CUBAGEM	VOLUMES
5037	63.5kg	66kg	0.317m³	3

ACABAMENTOS E DETALHES

INFORMAÇÕES CONSTRUTIVAS

Informações técnicas disponíveis sob consulta.

COR

FR.FO. NG.FO. RO.FO.

COR DO METAL

DO. CO. CP. PT. VA.