# Matrezan

## BANQUETA MARCIA

FICHA DE PRODUTO 2026

### CONCEITO

*Design exclusivo Matrezan.*

### VARIANTES DISPONÍVEIS

| REFERÊNCIA | DIMENSÃO | FORMATO |
|---|---|---|
| **2300** | 0,50 x 0,46 x 0,65/0,75 | - |

# ESPECIFICAÇÕES TÉCNICAS



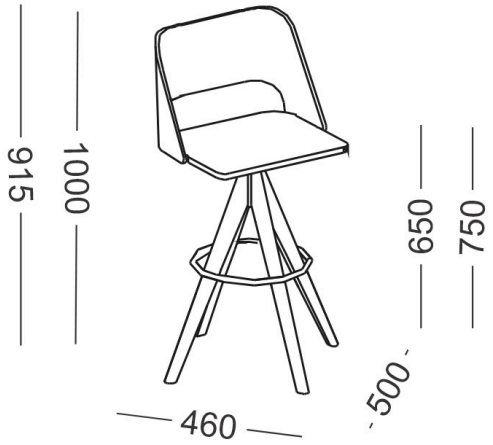


## DADOS DE LOGÍSTICA

| REF. | PESO LÍQ. | PESO BRUTO | CUBAGEM | VOLUMES |
|---|---|---|---|---|
| **2300** | 9kg | 11.5kg | 0.275m³ | 1 |

# ACABAMENTOS E DETALHES

## INFORMAÇÕES CONSTRUTIVAS

BASE EM PES DE MADEIRA COM TINGIMENTO OU PINTURA LACA. PEÇAS CURVADAS EM MILTI-HDF COM REVESTIMENTO MELAMÍNICO OU LACA. POSSUI ARGOLA PARA APOIO DOS PÉS. ESPUMA ASSENTO 45MM D28 + MANTA SILICONADA | GIRATÓRIO

## COR

FR.FO. NG.FO. RO.FO. NE.LC. OF.LC.

## ALTURA DA BANQUETA

ALTA

ALTA BAIXA

## TEC

332 TRAMA
341 COTONE BEGE
342 COTONE CINZA
349 COTTON CINZA
359 ROBUST CRU
360 ROBUST CINZA
361 PICCOLO BEGE
362 PICCOLO CINZA
363 PICCOLO GRAFITE
364 BOLONHA BEGE
365 HARMONIA MUSGO
366 HARMONIA TERRACOTA
368 COLUMBIA VERDE
369 LINEN CRU
372 KLEE BEGE
373 KLEE GREIGE
374 KLEE CASTOR
375 KLEE GRAFITE
376 GRIS CRU
377 GRIS BEGE
378 GRIS CINZA
379 CHAGALL BEGE
380 CHAGALL CINZA
527 LINHO MESCLA
535 LINHO
543 COURÍSSIMO PRETO
545 COURÍSSIMO BEGE
551 ARREDI
554 COURÍSSIMO CAMEL
556 LYON ARGILA
559 COURRISSIMO CHAMPAGNE
560 COURISSIMO AREIA
561 OHTAKE CRU
562 OHTAKE MESCLA
563 PLACE CRU
564 PLACE BEGE
565 PLACE CINZA
566 XINGU CRU
567 XINGU CASTOR