Matrezan

ADEGA VIDEIRA

FICHA DE PRODUTO 2026

CONCEITO

Design exclusivo Matrezan.

VARIANTES DISPONÍVEIS

REFERÊNCIA	DIMENSÃO	FORMATO
3200	0,455 x 0,36 x 0,48	-

ESPECIFICAÇÕES TÉCNICAS

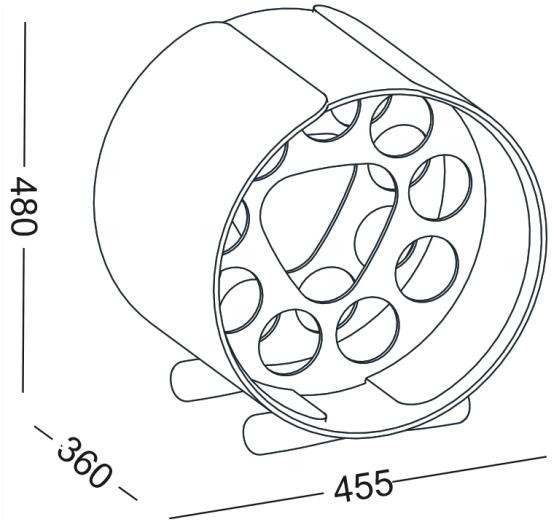

DADOS DE LOGÍSTICA

REF.	PESO LÍQ.	PESO BRUTO	CUBAGEM	VOLUMES
3200	8kg	9kg	0.09m³	1

ACABAMENTOS E DETALHES

INFORMAÇÕES CONSTRUTIVAS

Estrutura em MULTI-HDF com revestimento melamínico e pintura em laca. Pés em madeira maciça. Acondiciona até 12 garrafas.

COR

FR.FO.

RO.FO.

COR2

NE.LC.

COR DO DETALHE

CO.MZ.

DO.MZ.

CP.MZ.