Matrezan

BALCÃO AMÉLIA

FICHA DE PRODUTO 2026

CONCEITO

Design exclusivo Matrezan.

VARIANTES DISPONÍVEIS

REFERÊNCIA	DIMENSÃO	FORMATO
5038	2,07 x 0,50 x 0,77	-

ESPECIFICAÇÕES TÉCNICAS

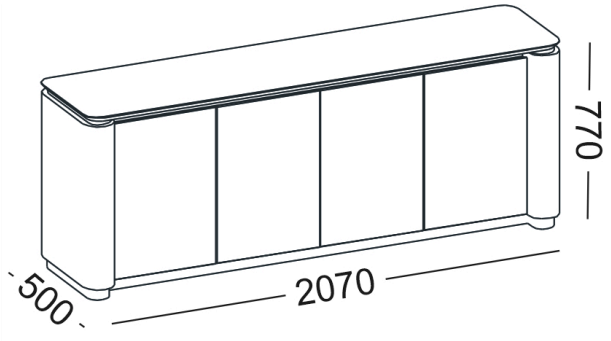

DADOS DE LOGÍSTICA

REF.	PESO LÍQ.	PESO BRUTO	CUBAGEM	VOLUMES
5038	104kg	108kg	0.328m³	3

ACABAMENTOS E DETALHES

INFORMAÇÕES CONSTRUTIVAS

Suportes laterais em MDF com revestimento melamínico curvado. Estrutura em MDP BP 15mm. Tampo pode ser em MDF 25mm com Vidro 04mm colado ou MDF BP 25MM, ou ainda em MDF 25MM com acabamento bisotê e verniz.

COR

FR.FO.

NG.FO.

RO.FO.

COR DO DETALHE

TAMPO PADRÃO ROBLE FOSCO

TAMPO PADRÃO NOGUEIRA FOSCO

TAMPO PADRÃO FREIJO FOSCO

VIDRO OFF WHITE

VIDRO BRANCO

VIDRO PRETO

VIDRO FREIJÓ

VIDRO NOGUEIRA

VIDRO ROBLE

VIDRO ONIX BIANCO

VIDRO LEGNO CHIARO

VIDRO LEGNO NERO

VIDRO CARRARA

VIDRO CHAMPAGNE

VIDRO CALACATA

BISOTÊ FREIJÓ

BISOTÊ NOGUEIRA

BISOTÊ ROBLE

BISOTÊ LEGNO CHIARO

BISOTÊ LEGNO NERO

BISOTÊ CARRARA

BISOTÊ ONIX BIANCO

BISOTÊ CALACATA

COR DO PÉ

NE.LC.

CO.MZ.

DO.MZ.

CP.MZ.