Matrezan

BALCÃO CLÁUDIA

FICHA DE PRODUTO 2026

CONCEITO

Design exclusivo Matrezan.

VARIANTES DISPONÍVEIS

REFERÊNCIA	DIMENSÃO	FORMATO
5037	1,80 x 0,455 x 0,755	-

ESPECIFICAÇÕES TÉCNICAS

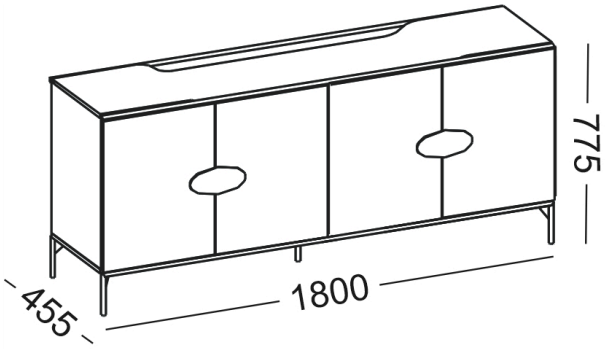

DADOS DE LOGÍSTICA

REF.	PESO LÍQ.	PESO BRUTO	CUBAGEM	VOLUMES
5037	63.5kg	66kg	0.317m³	3

ACABAMENTOS E DETALHES

INFORMAÇÕES CONSTRUTIVAS

Base e estrutura de suporte do tampo em aço carbono com pintura epoxi. Fabricado em MDP BP 15mm. Tampo curvado orgânico.

COR

FR.FO. NG.FO. RO.FO.

COR DO METAL

DO. CO. CP. PT. VA.