Matrezan

BANCO ELVIRA

FICHA DE PRODUTO 2026

CONCEITO

Design exclusivo Matrezan.

VARIANTES DISPONÍVEIS

REFERÊNCIA	DIMENSÃO	FORMATO
2978	0,54 x 0,45 x 0,425	-

ESPECIFICAÇÕES TÉCNICAS

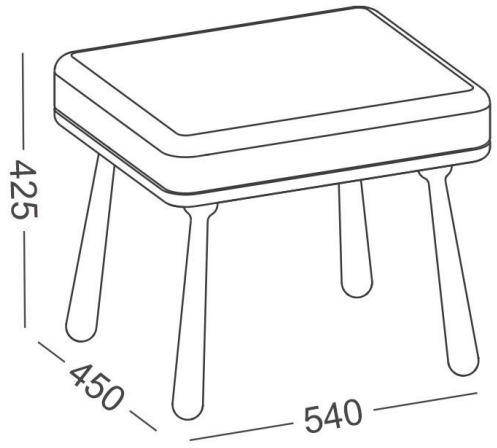

DADOS DE LOGÍSTICA

REF.	PESO LÍQ.	PESO BRUTO	CUBAGEM	VOLUMES
2978	6kg	6.5kg	0.1125m³	1

ACABAMENTOS E DETALHES

INFORMAÇÕES CONSTRUTIVAS

ESPUMA ASSENTO 45MM D28 + MANTA SILICONADA | POSSUI PERCINTAS

COR

FR.FO.

NG.FO.

RO.FO.

NE.LC.

OF.LC.

TEC

332 TRAMA

341 COTONE BEGE

342 COTONE CINZA

349 COTTON CINZA

359 ROBUST CRU

360 ROBUST CINZA

361 PICCOLO BEGE

362 PICCOLO CINZA

363 PICCOLO GRAFITE

364 BOLONHA BEGE

365 HARMONIA MUSGO

366 HARMONIA TERRACOTA

368 COLUMBIA VERDE

369 LINEN CRU

372 KLEE BEGE

373 KLEE GREIGE

374 KLEE CASTOR

375 KLEE GRAFITE

376 GRIS CRU

377 GRIS BEGE

378 GRIS CINZA

379 CHAGALL BEGE

380 CHAGALL CINZA

527 LINHO MESCLA

535 LINHO

543 COURÍSSIMO PRETO

545 COURÍSSIMO BEGE

551 ARREDI

554 COURÍSSIMO CAMEL

556 LYON ARGILA

559 COURRISSIMO CHAMPAGNE

560 COURISSIMO AREIA

561 OHTAKE CRU

562 OHTAKE MESCLA

563 PLACE CRU

564 PLACE BEGE

565 PLACE CINZA

566 XINGU CRU

567 XINGU CASTOR