Matrezan

BAR CARIOLA

FICHA DE PRODUTO 2026

CONCEITO

Design exclusivo Matrezan.

VARIANTES DISPONÍVEIS

REFERÊNCIA	DIMENSÃO	FORMATO
3102	1,45 x 0,445 x 0,805	-

ESPECIFICAÇÕES TÉCNICAS

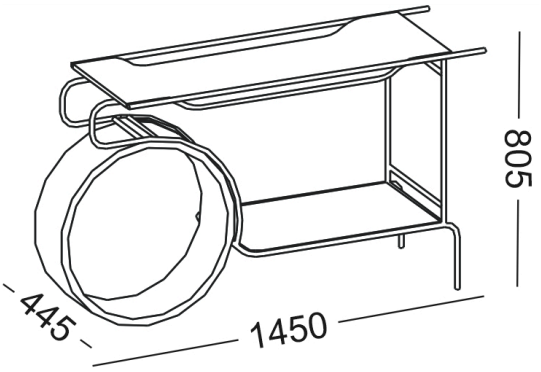

DADOS DE LOGÍSTICA

REF.	PESO LÍQ.	PESO BRUTO	CUBAGEM	VOLUMES
3102	29kg	42kg	0.6022m³	1

ACABAMENTOS E DETALHES

INFORMAÇÕES CONSTRUTIVAS

Estrura em aço carbono com peças em MULTI-HDF com revestimento melamínico ou pintura em laca.

COR

FR.FO. NG.FO. RO.FO. NE.LC. OF.LC.

COR DO METAL

DO. CO. CP. PT. VA.