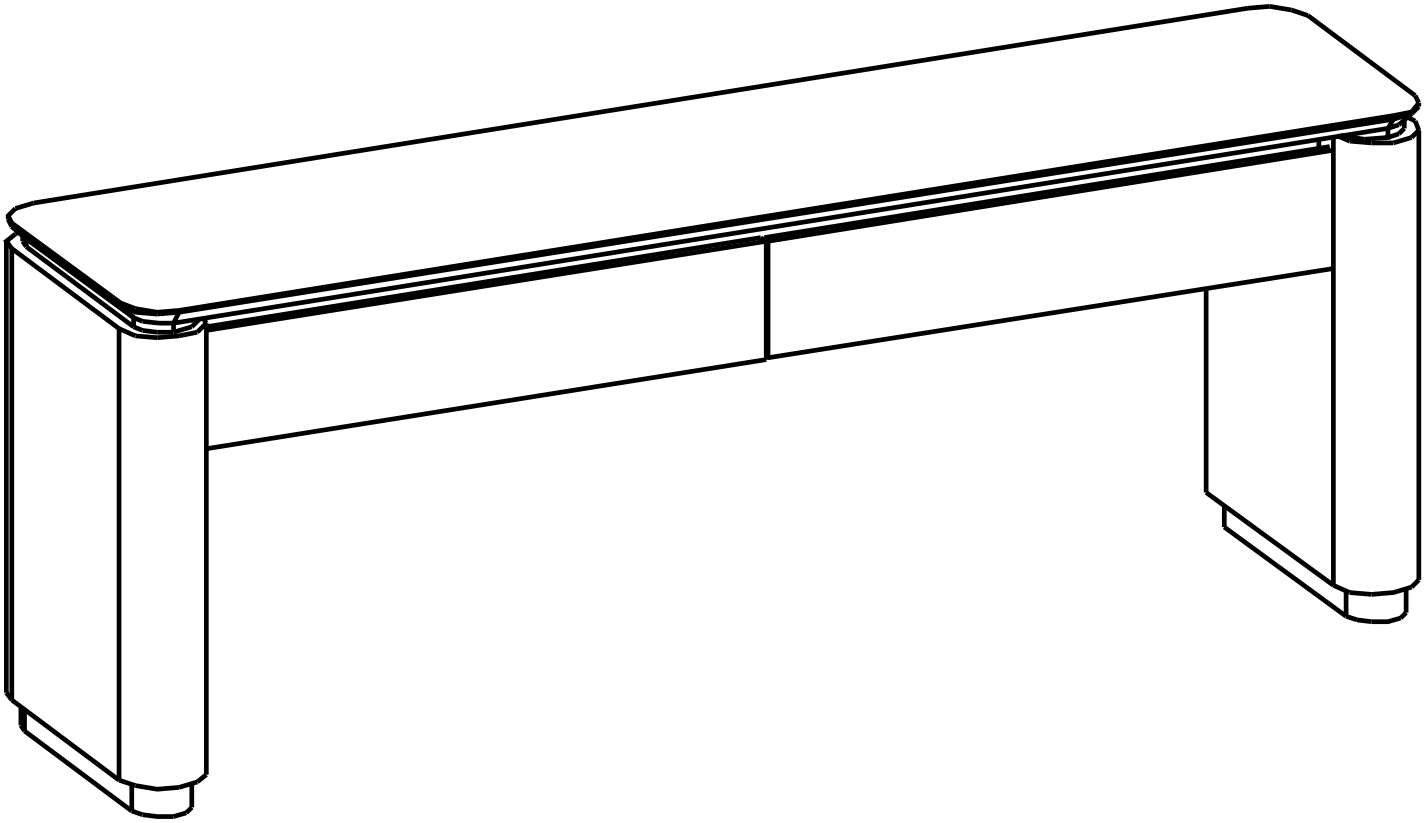

124975

45 min

FERRAMENTAS NECESSÁRIAS
REQUIRED TOOLS
HERRAMIENTAS REQUERIDAS

Chave Allen 4 mm

Chave Phillips

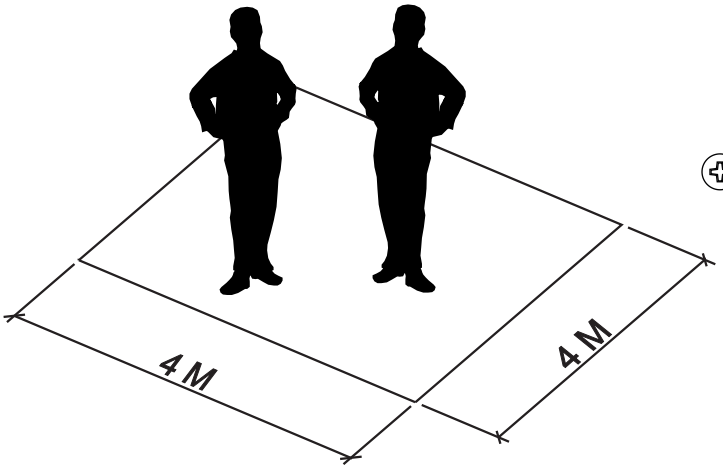

Brasil

Vol A

Código	Qtde.	Nº
124917	2	BASE CURVADA
124923	2	PÉ
124930	2	MON

Volume B - Vidro

Código	Qtde.	Nº
124948	1	TPO 0826

Volume B - Melamínico

Código	Qtde.	Nº
124949	1	TPO 0827

Vol C

Código	Qtde.	Nº
124965	1	TPO 0829
124966	1	FDO 0311
124967	1	LAT 0511
124968	1	LAT 0512
124969	1	DIV 0041
124983	1	MON 1073
124984	1	MON 1074
124985	1	MON 1075
124970	2	DGV 0086
124971	2	TGV 0077
124972	2	LGV 0066
124973	2	LGV 0067
124974	2	FDP 0312

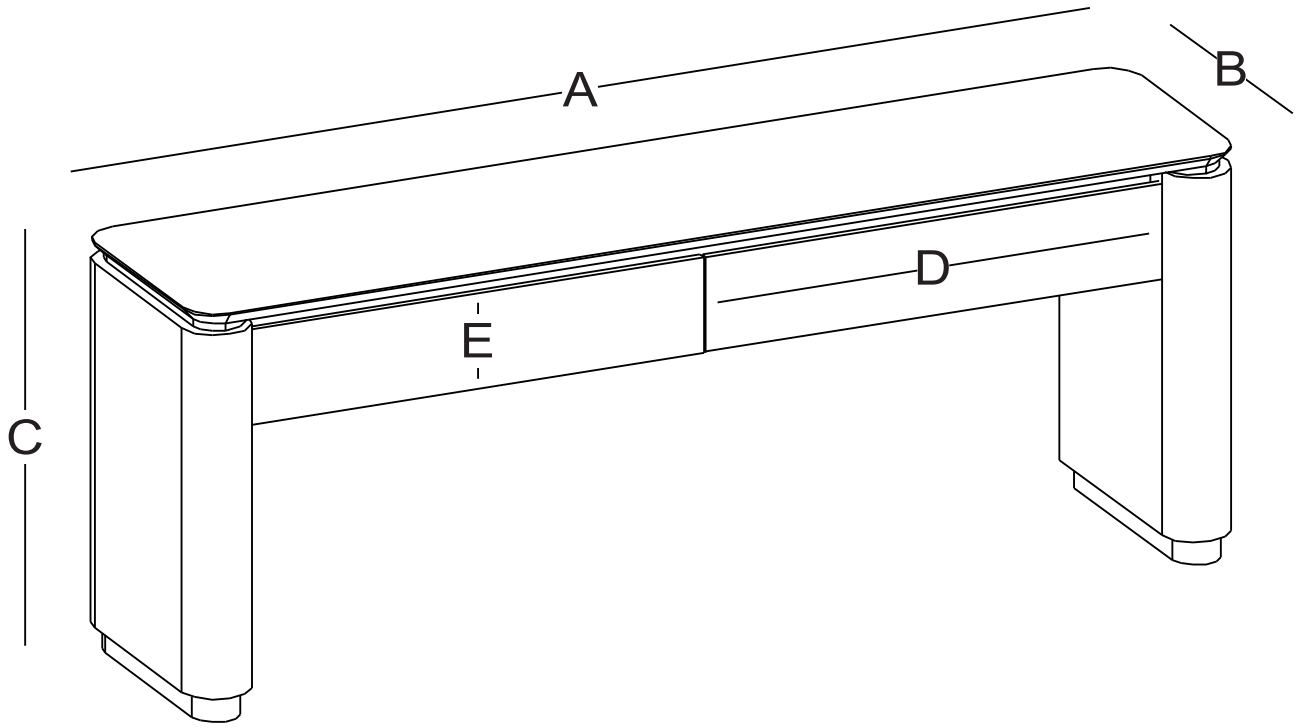

MEDIDAS/ MEASURES (mm)

A	B	C	D	E
2070	510	775	890	185

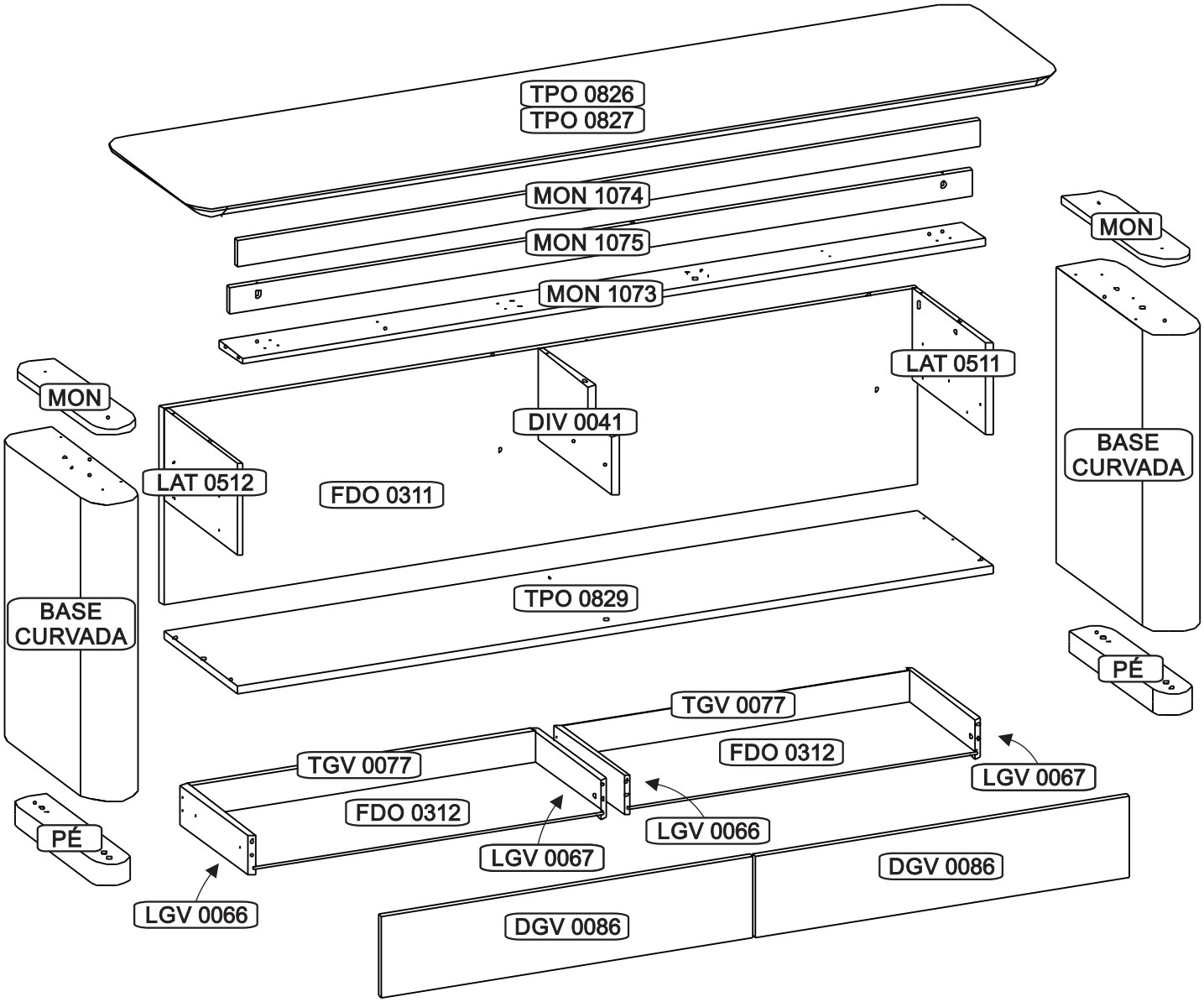
TPO 0826
TPO 0827
MON 1074
MON 1075
MON 1073
MON
LAT 0511
DIV 0041
LAT 0512
FDO 0311
BASE CURVADA
TPO 0829
MON
BASE CURVADA
PÉ
TGV 0077
FDO 0312
LGV 0067
TGV 0077
FDO 0312
LGV 0066
LGV 0067
PÉ
LGV 0066
DGV 0086
DGV 0086

LEG.	LISTA DE FERRAGENS/ LIST OF HARDWARE / LISTA DE HERRAMIENTAS	QTD	COD.
MF	PARAFUSO MINI FIX	22	101519
MF	TAMBOR MINI FIX	22	101588
Pr7	PARAF PHILIPS 4.0 X 14 CF ZA	08	117112
Pr6	PARAF. PHILIPS 3.5 X 50 MM CC	20	124438
Pr3	PARAF. PHILIPS 5.0 X 30 MM CC	08	103657
Ca2	CAVILHA 8 X 30 MM	08	100585
Pe5	PARAF ESTRUT. 7.0 X 40 MM CAB. 10	23	119476
Ct2	CANT. FIXADORA 46 X 17,5 X 17,5 MM	02	117971
Pr2	PARAF. PHILIPS 4.0 X 14 MM CC	32	110203
Sa2	SAPATA REGULAVEL 1/4 X 1" PRETA TIPO 3	04	114682
Tf8	TAPA FURO ADESIVO 17 MM	08	CORES
Co5	TRILHO TELESCÓPICO 350 MM SOFT CLOSING	02	124413

CUIDADOS NA MONTAGEM:

1. Com o intuito de garantir a sua satisfação e garantir o nosso compromisso com a qualidade, queremos que o Senhor (a), leia atentamente nossas recomendações para com o cuidado de seu móvel.
2. Evite objetos pontiagudos sobre a sua superfície.
3. Atentar para que a montagem seja feita no esquadro e nivelada.
4. Utilizar as ferramentas para a montagem com cuidado.
5. A montagem do produto deverá ser feita em uma superfície limpa e plana. Aconselhamos utilizar a embalagem para forrar o chão a fim de não danificar o produto.
6. Separe as peças e ferragens de maneira organizada.

CUIDADOS COM O PRODUTO:

1. Proteja-o da incidência direta da luz solar.
2. Evite colocá-lo próximo de estufas ou saídas de ar condicionado.
3. Não deixe em lugar úmido e não o exponha às intempéries.
4. Para movimentar o móvel de lugar, carregue-o, não empurre-o nem arraste-o.
5. Não usar produtos abrasivos.
6. Usar pano levemente umedecido com água, seguido de pano seco para limpeza.

ASSEMBLY CARE:

1. To ensure your satisfaction and our commitment to quality, please read our recommendations for caring for your furniture carefully.
2. Avoid placing sharp objects on the surface.
3. Ensure assembly is square and level.
4. Use assembly tools carefully.
5. Assembly should be done on a clean, flat surface. We recommend using the packaging as a floor covering to avoid damaging the product.
6. Separate the parts and hardware in an organized manner.

PRODUCT CARE:

1. Protect from direct sunlight.
2. Avoid placing near stoves or air conditioning vents.
3. Do not leave in a humid place or expose to the elements.
4. To move furniture, carry it, do not push or drag it.
5. Do not use abrasive products.
6. Use a cloth slightly dampened with water, followed by a dry cloth for cleaning.

CUIDADO DEL MONTAJE:

1. Para garantizar su satisfacción y nuestro compromiso con la calidad, lea atentamente nuestras recomendaciones para el cuidado de sus muebles.
2. Evite colocar objetos afilados sobre la superficie.
3. Asegúrese de que el montaje esté a escuadra y nivelado.
4. Utilice las herramientas de montaje con cuidado.
5. El montaje debe realizarse sobre una superficie limpia y plana. Recomendamos usar el embalaje como revestimiento de suelo para evitar dañar el producto.
6. Separe las piezas y los herrajes de forma ordenada.

CUIDADO DEL PRODUCTO:

1. Proteger de la luz solar directa.
2. Evitar colocar cerca de estufas o rejillas de aire acondicionado.
3. No dejar en un lugar húmedo ni expuesto a la intemperie.
4. Para mover los muebles, llévelos, no los empuje ni los arrastre.
5. No utilizar productos abrasivos.
6. Para la limpieza, utilice un paño ligeramente humedecido con agua y luego un paño seco.

1°

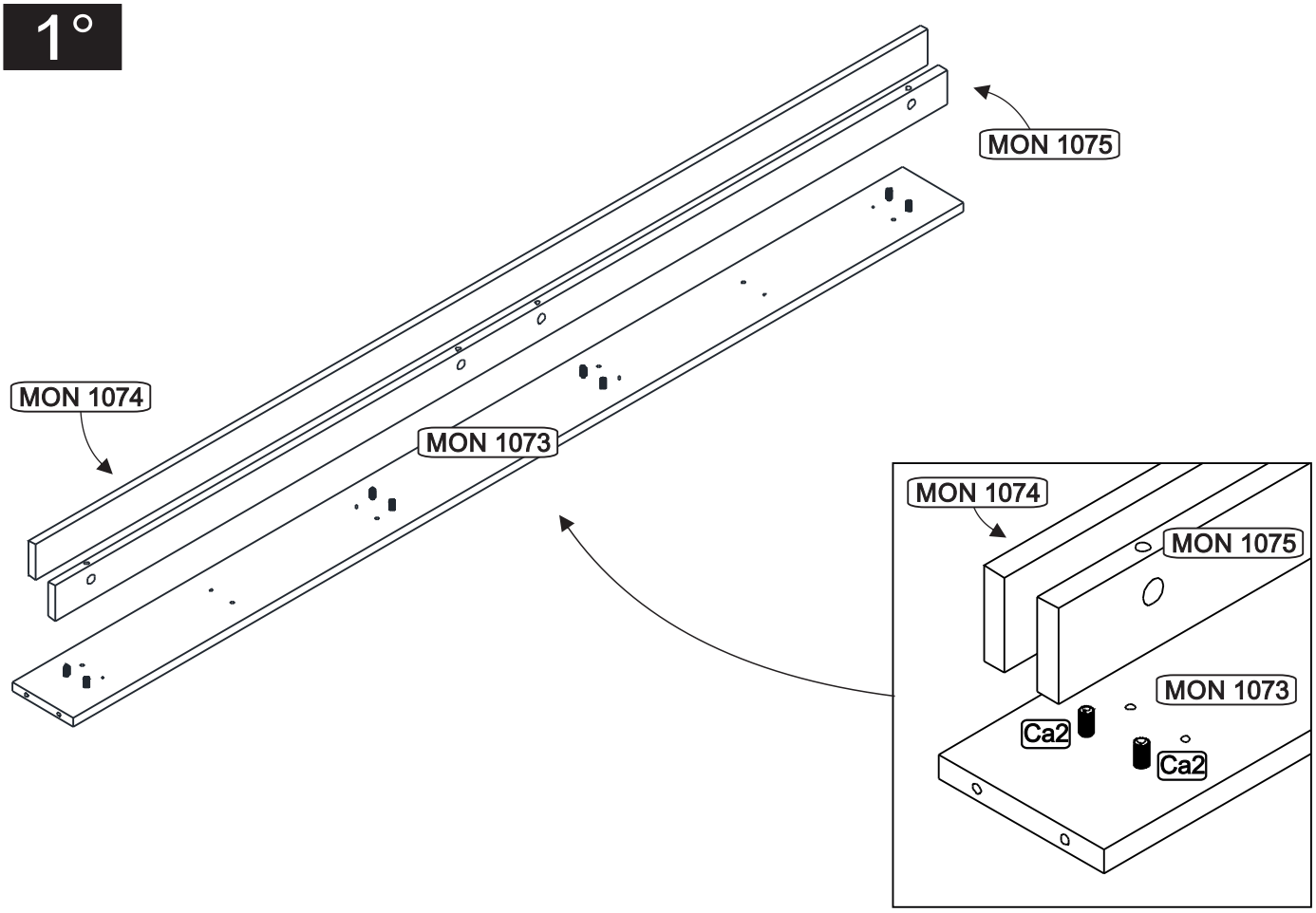
MON 1075
MON 1074
MON 1073
MON 1074
MON 1075
MON 1073
Ca2
Ca2

2°

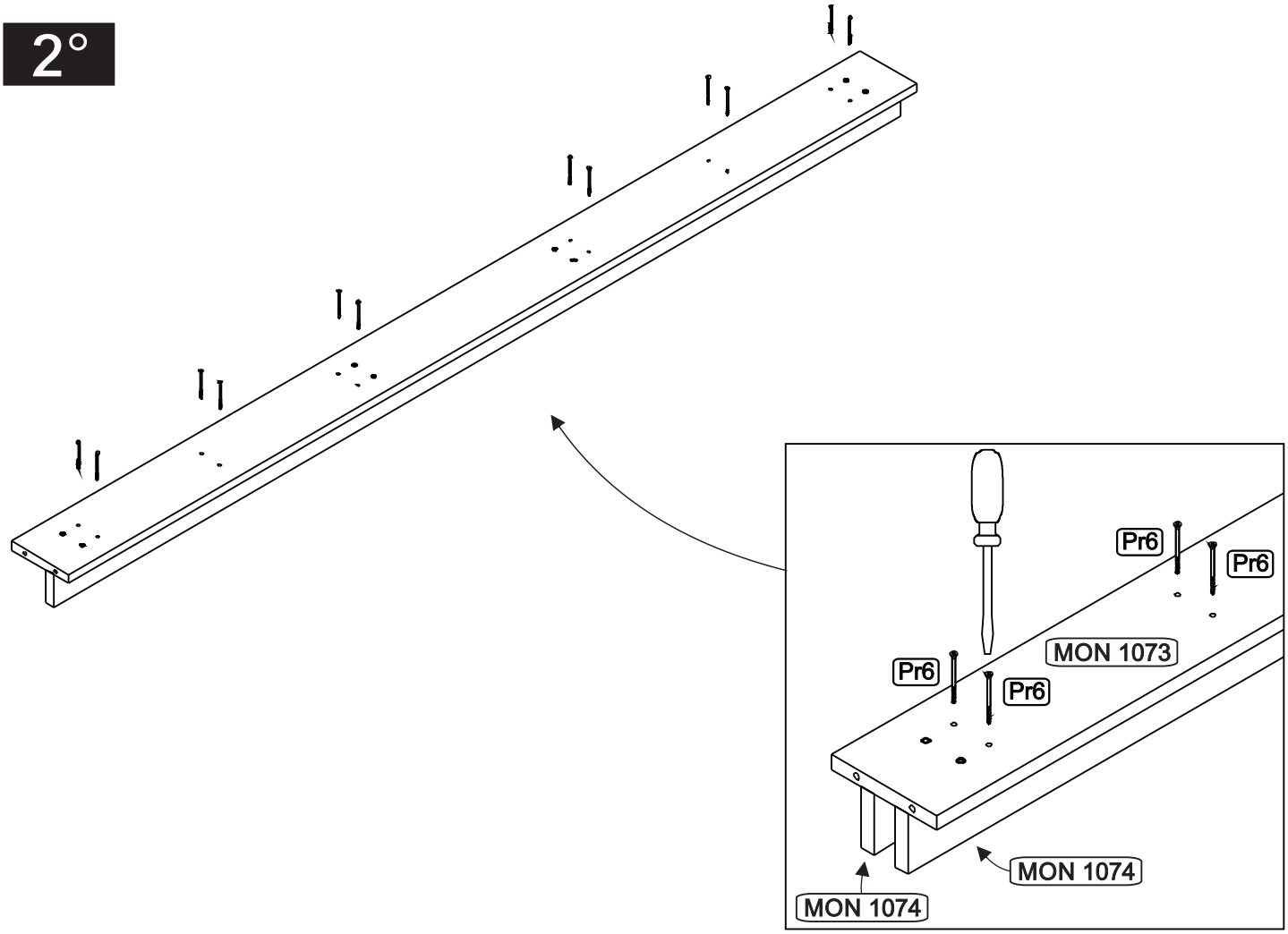
Pr6
Pr6
MON 1073
Pr6
Pr6
MON 1074
MON 1074

3°

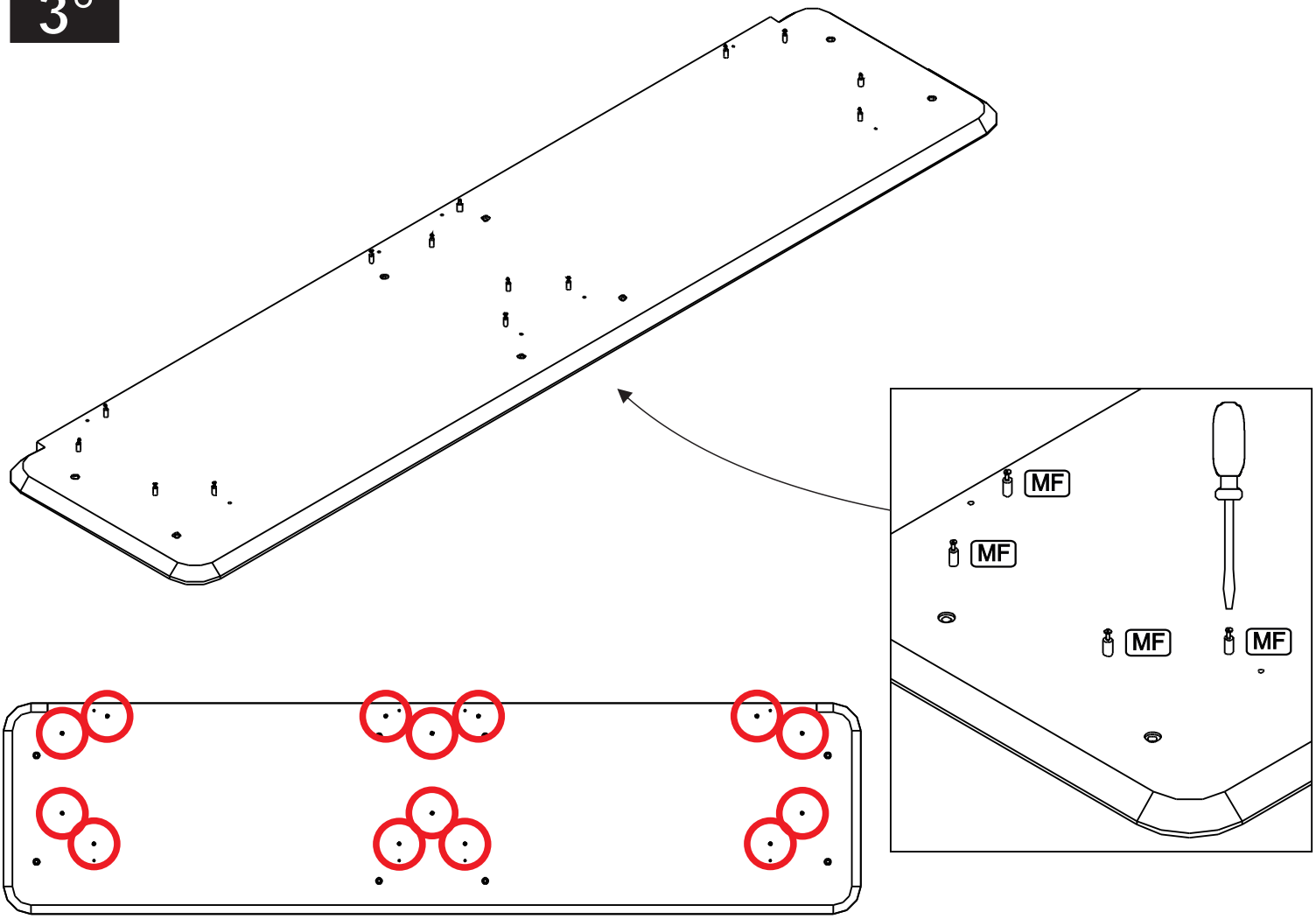
MF
MF
MF
MF

4°

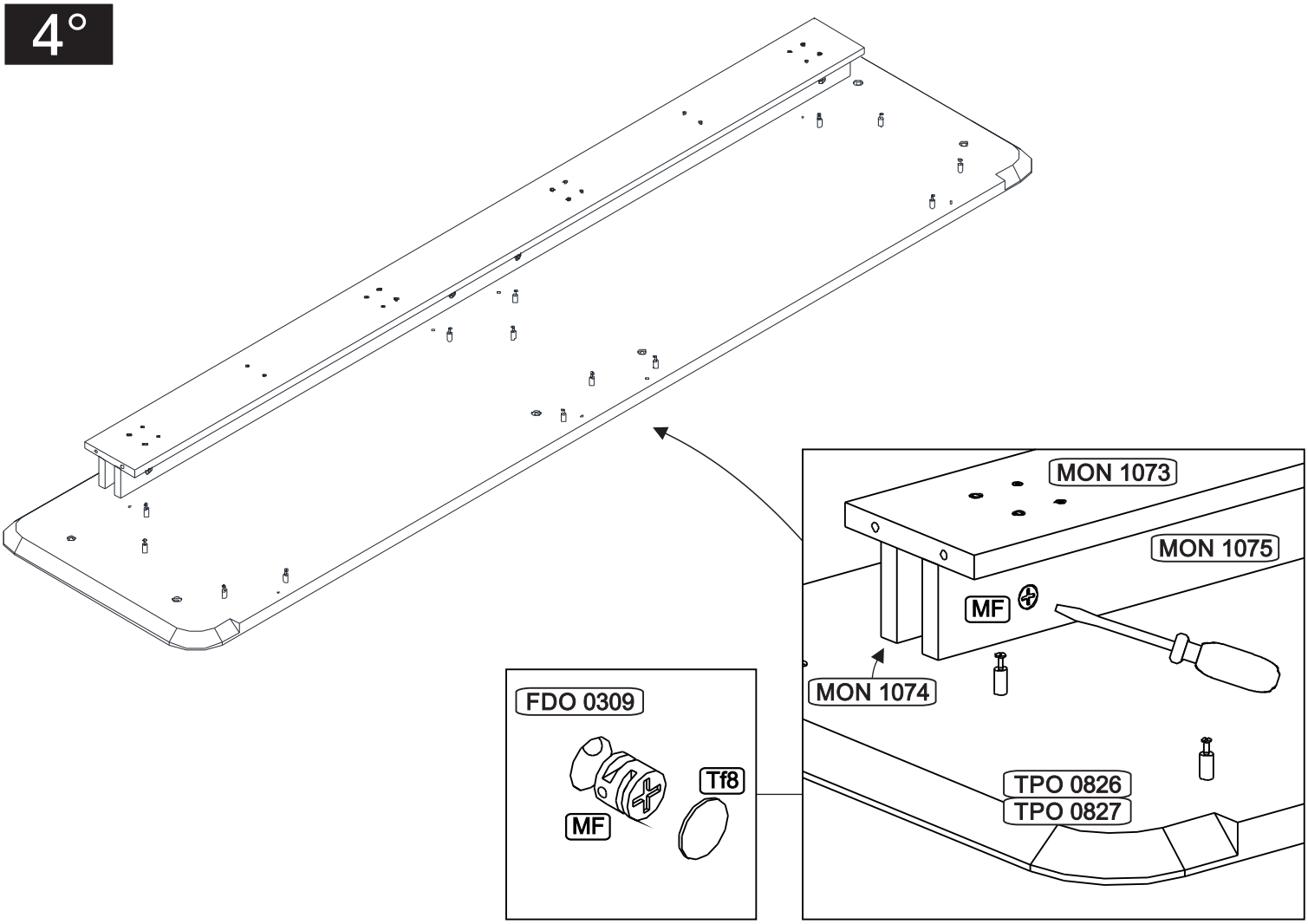
MON 1073
MON 1075
MF
MON 1074
TPO 0826
TPO 0827
FDO 0309
Tf8
MF

5°

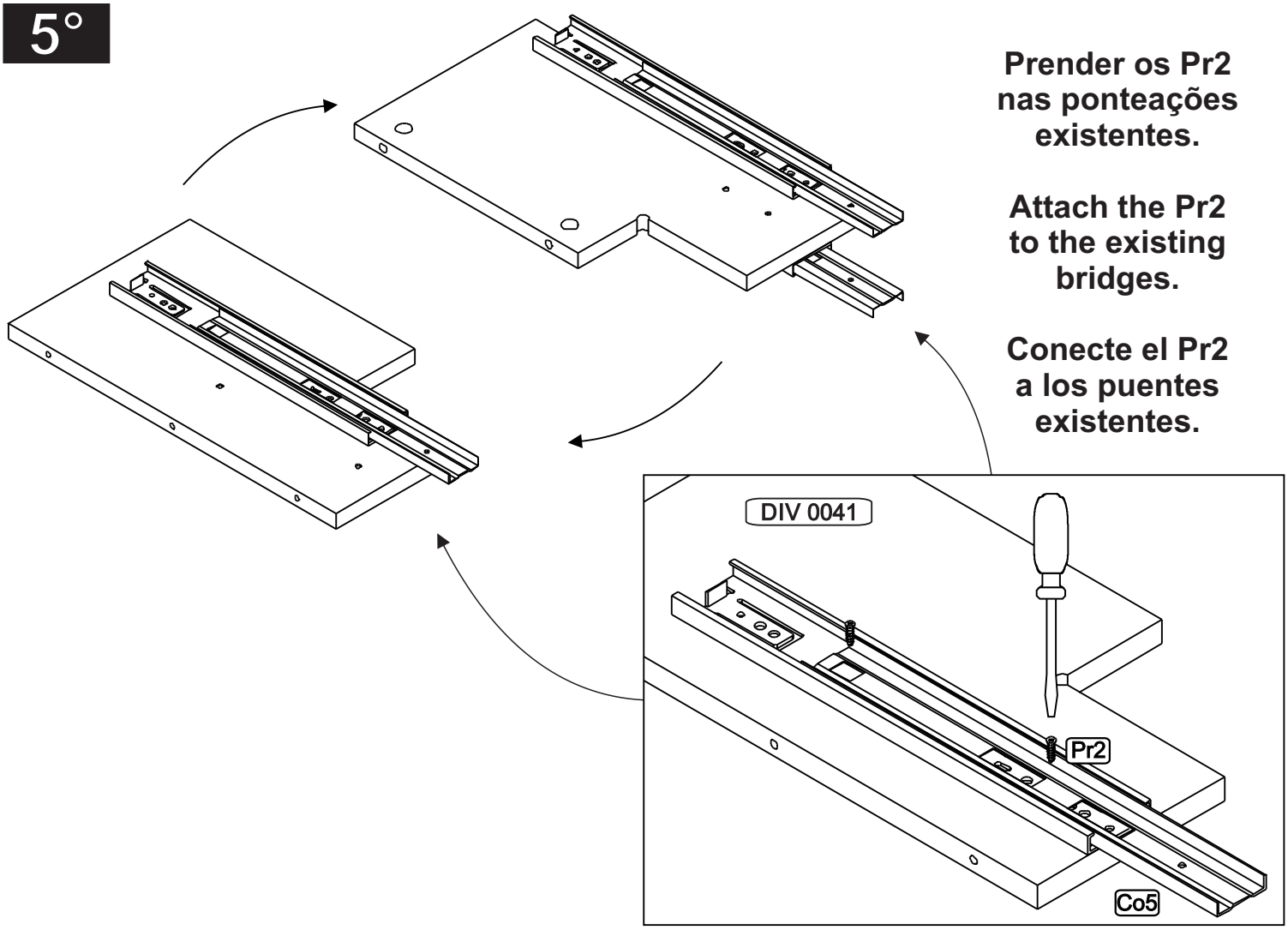

Prender os Pr2 nas ponteações existentes.

Attach the Pr2 to the existing bridges.

Conecte el Pr2 a los puentes existentes.

6°

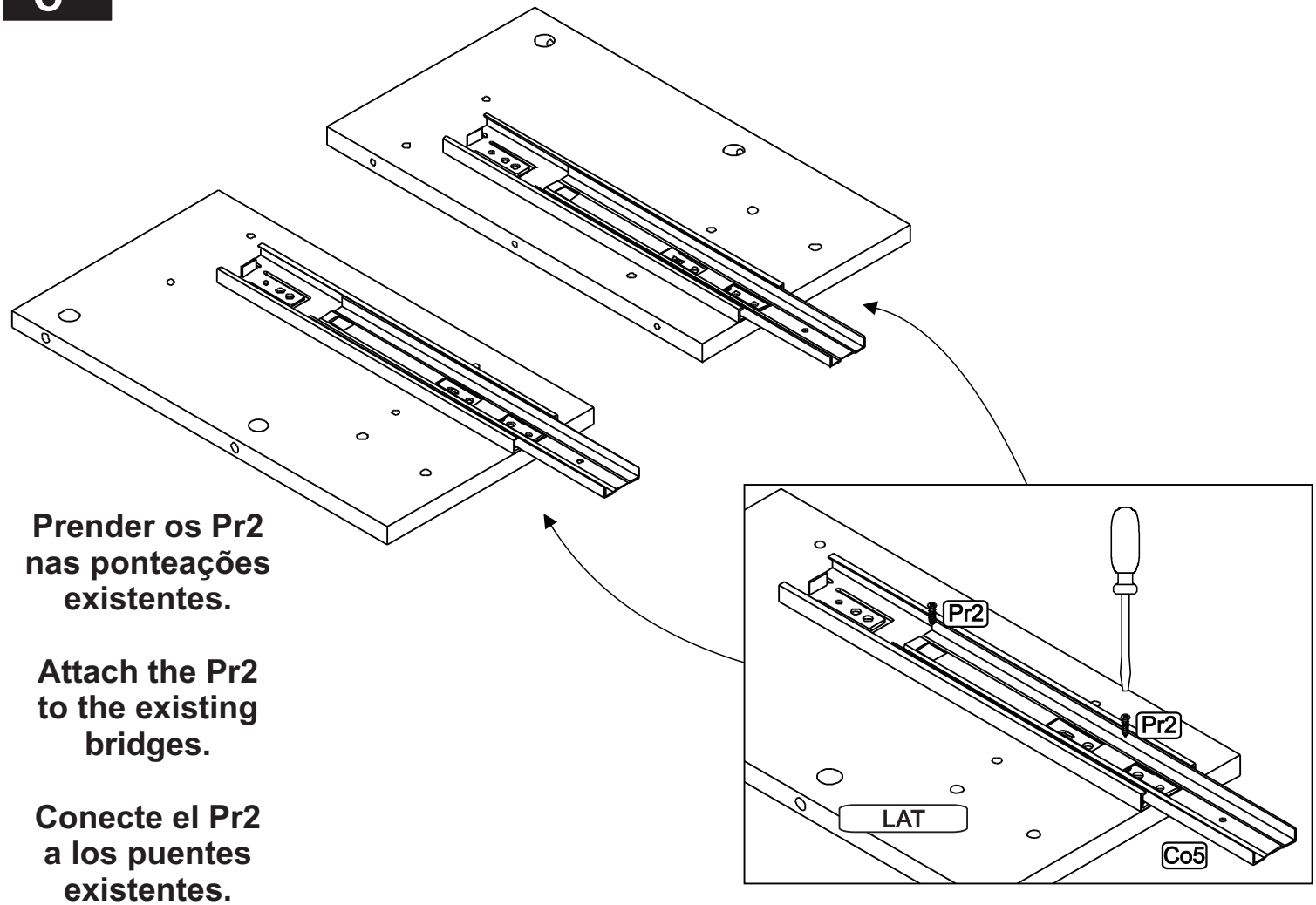

Prender os Pr2 nas ponteações existentes.

Attach the Pr2 to the existing bridges.

Conecte el Pr2 a los puentes existentes.

7°

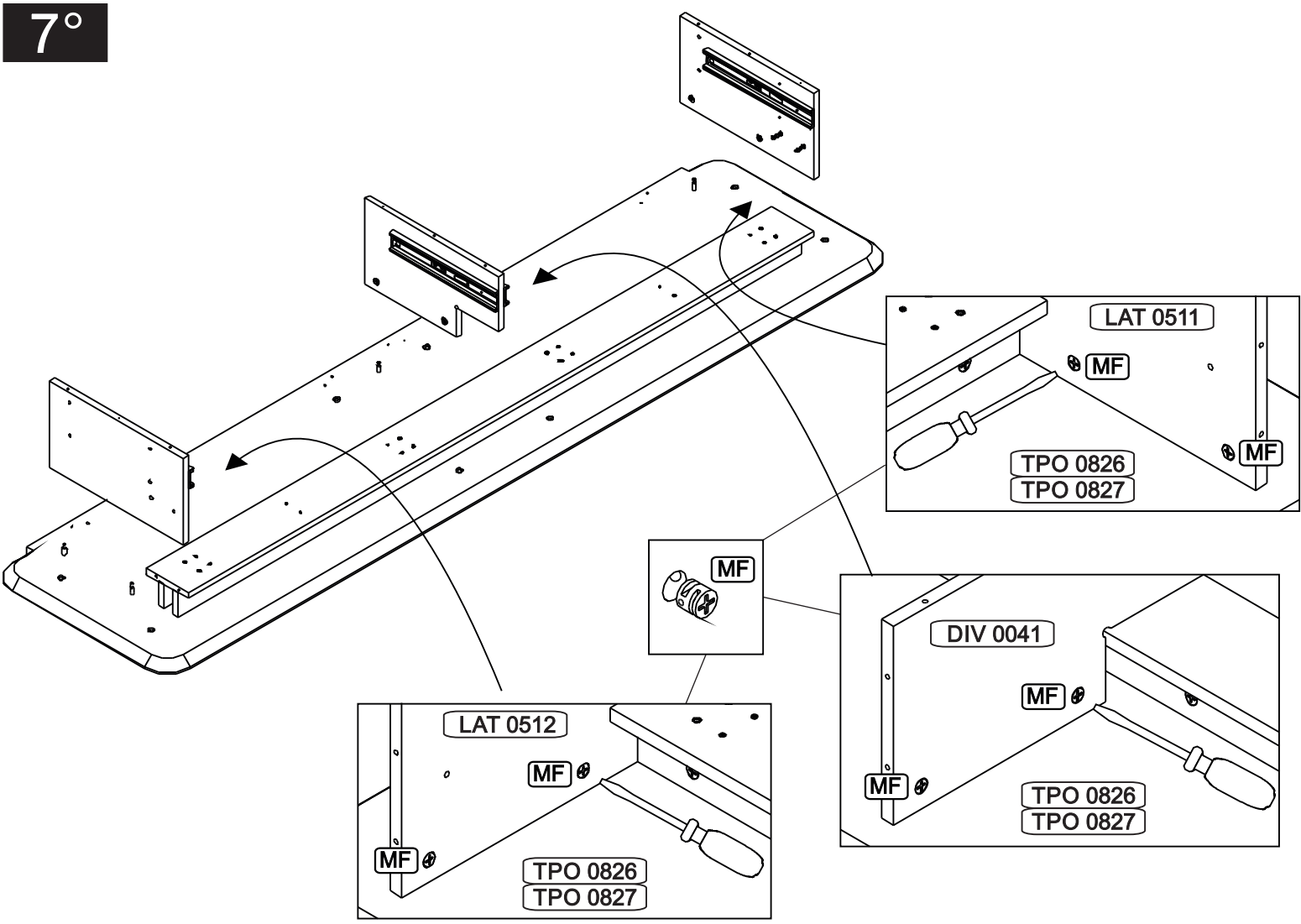
LAT 0511
MF
MF
TPO 0826
TPO 0827
MF
DIV 0041
MF
MF
TPO 0826
TPO 0827
LAT 0512
MF
MF
TPO 0826
TPO 0827

8°

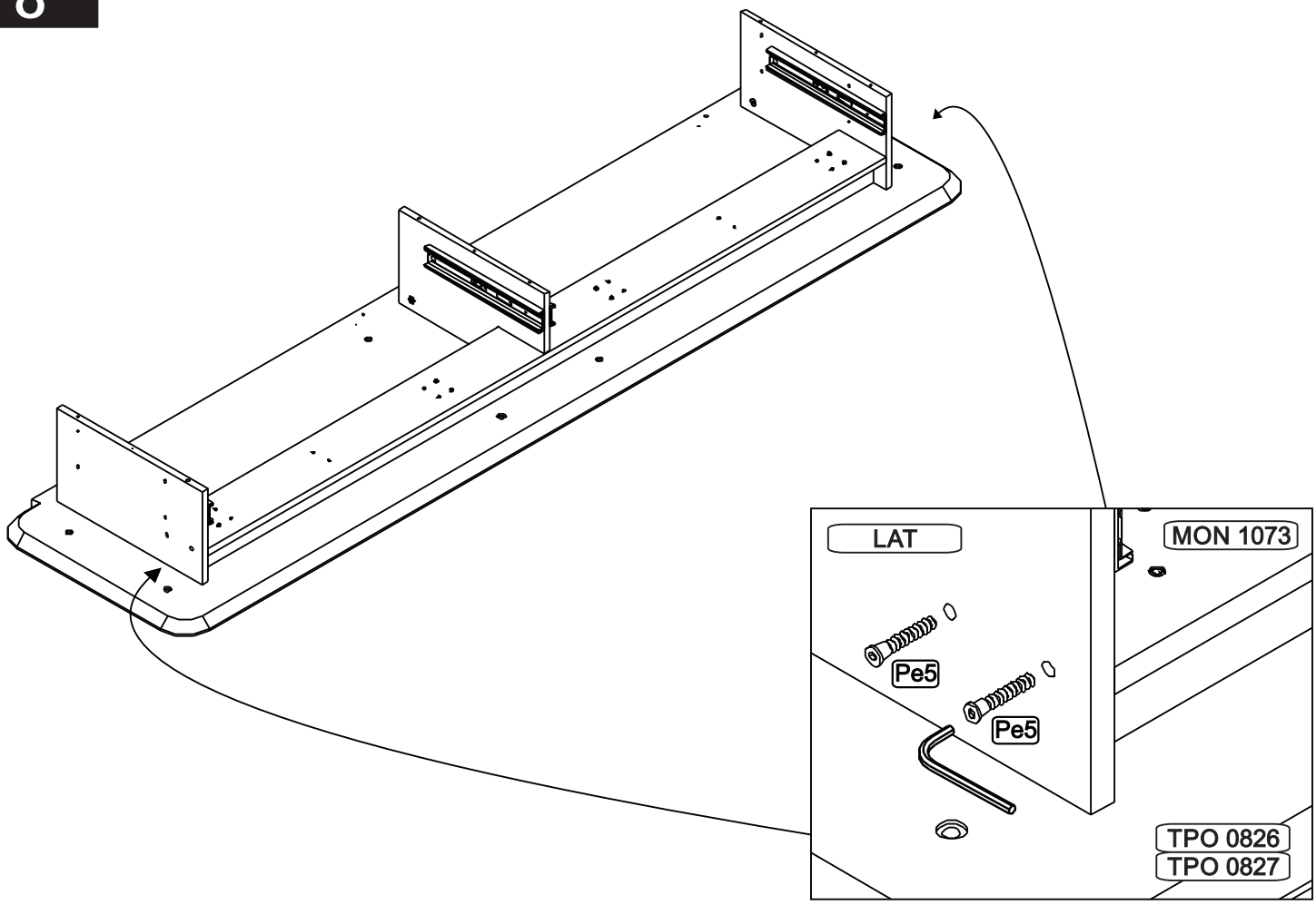
LAT
MON 1073
Pe5
Pe5
TPO 0826
TPO 0827

9°

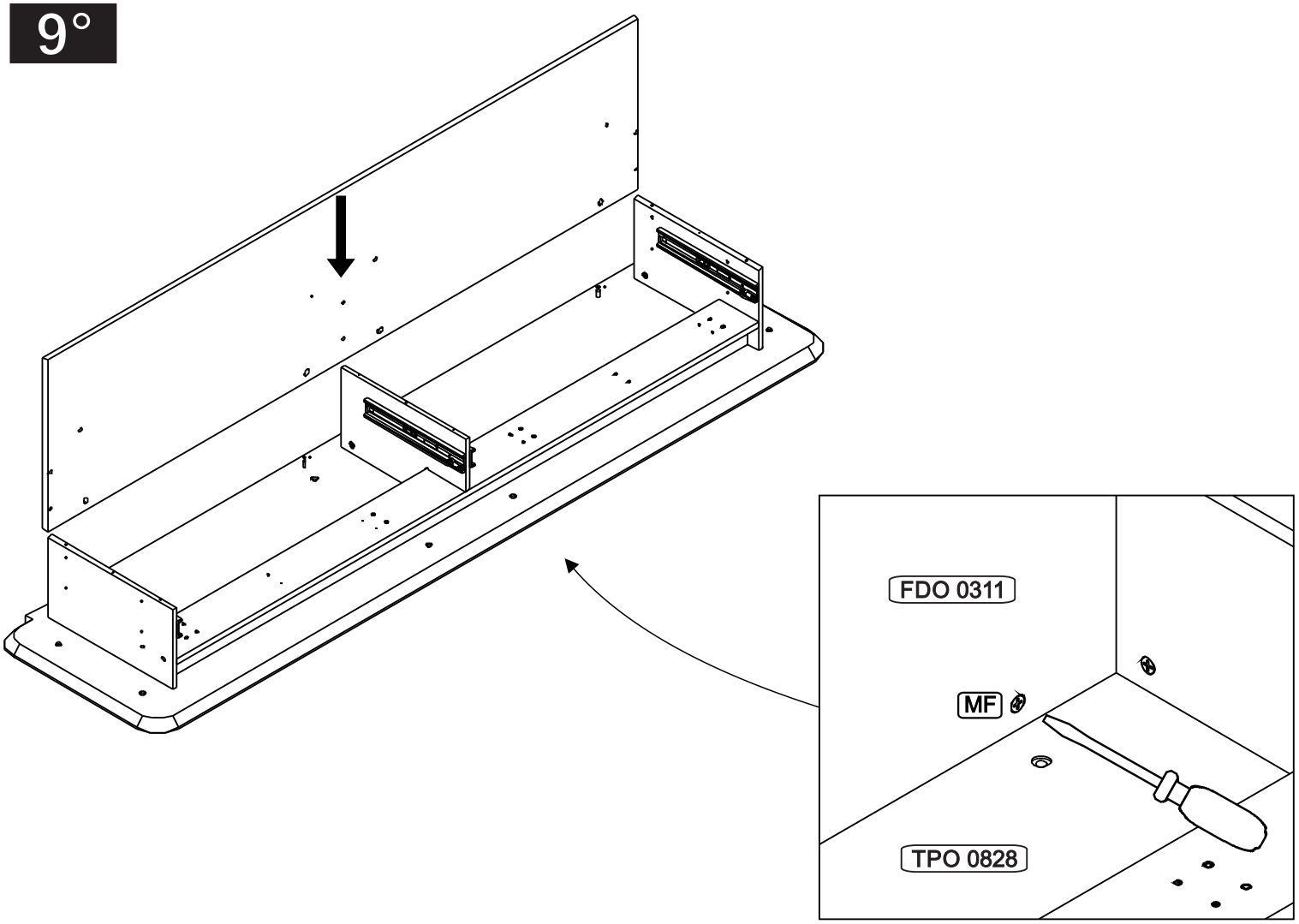
FDO 0311
MF
TPO 0828

10°

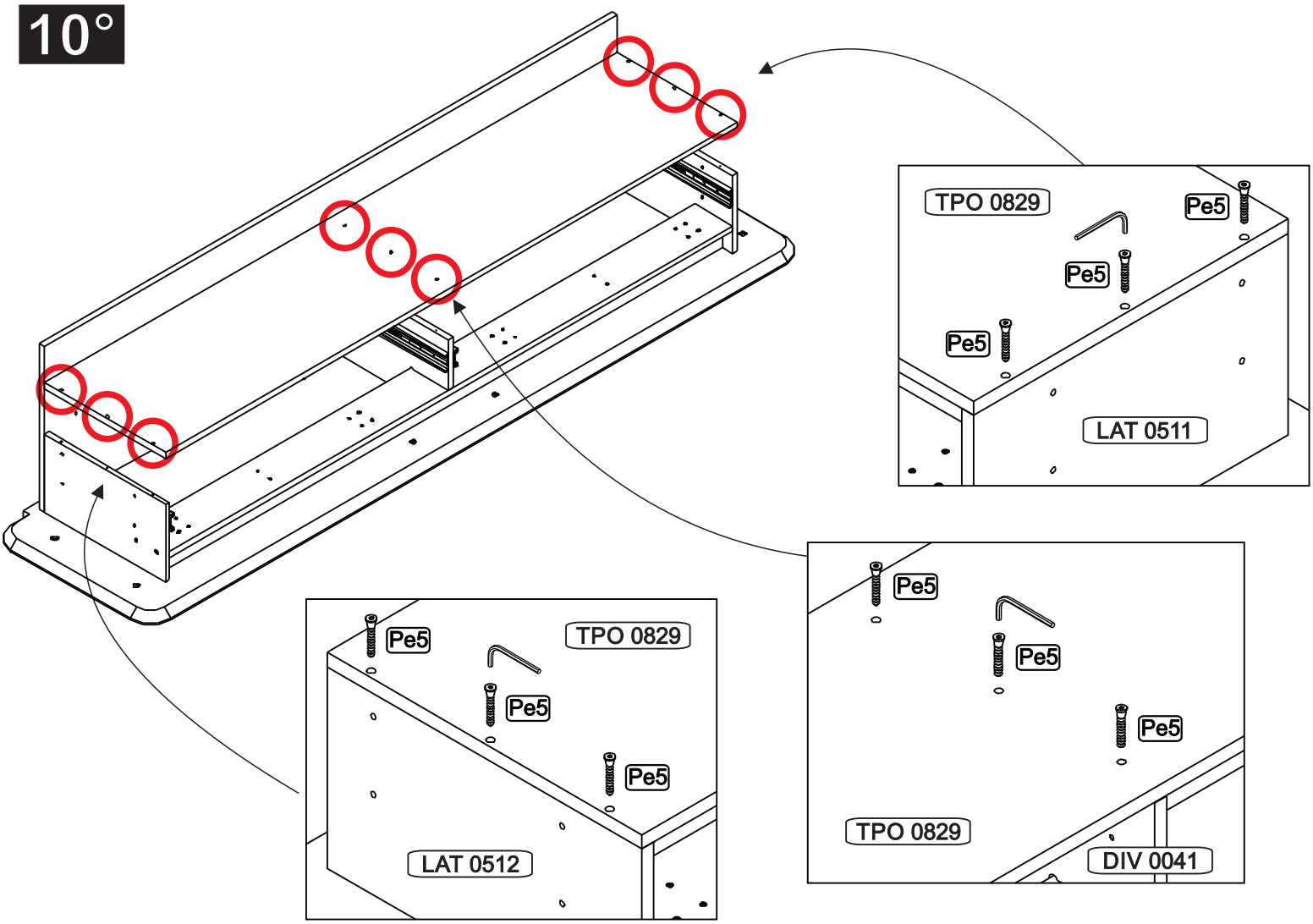
TPO 0829
Pe5
Pe5
Pe5
LAT 0511
Pe5
Pe5
Pe5
TPO 0829
DIV 0041
Pe5
TPO 0829
Pe5
Pe5
LAT 0512

11°

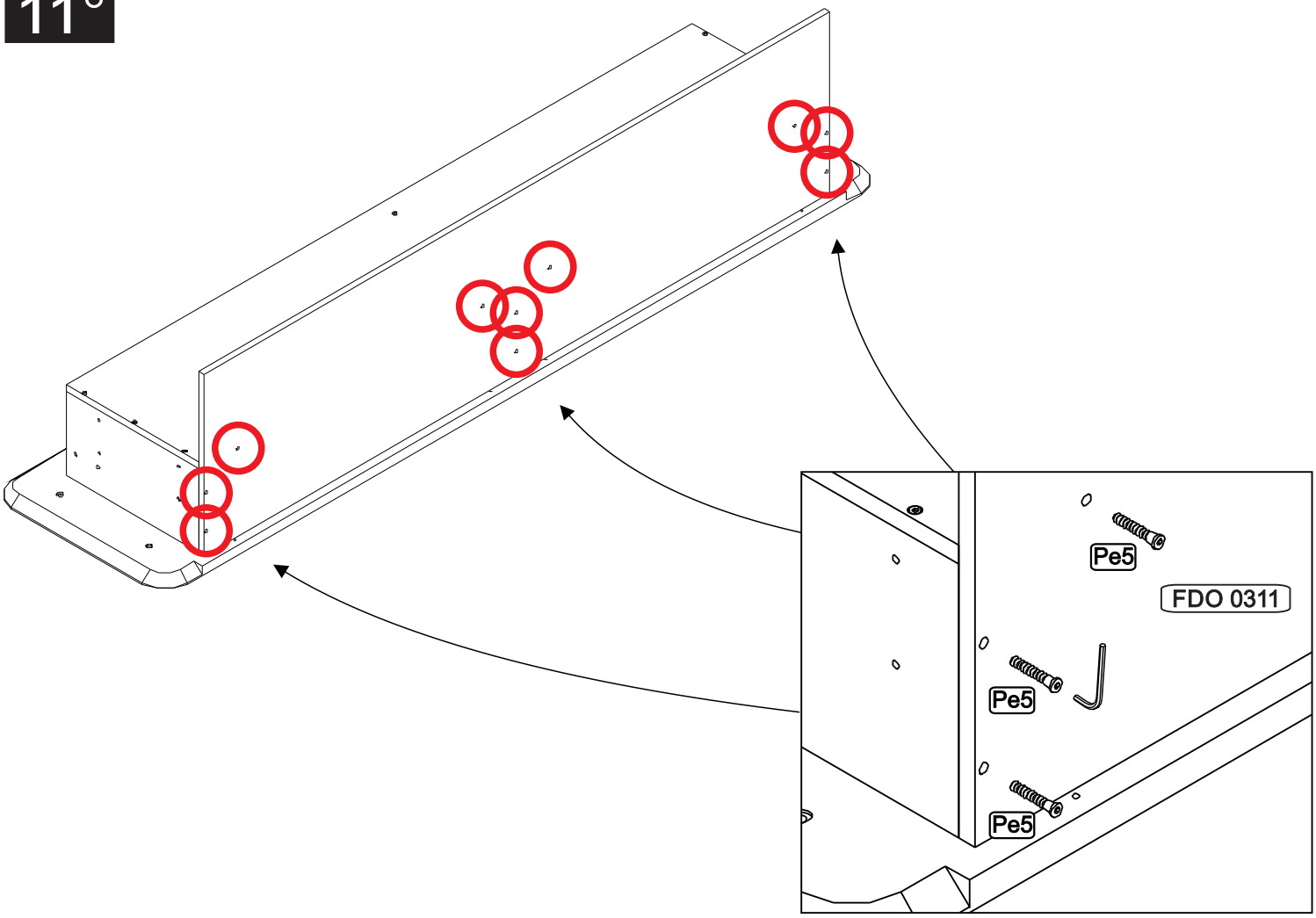

12°

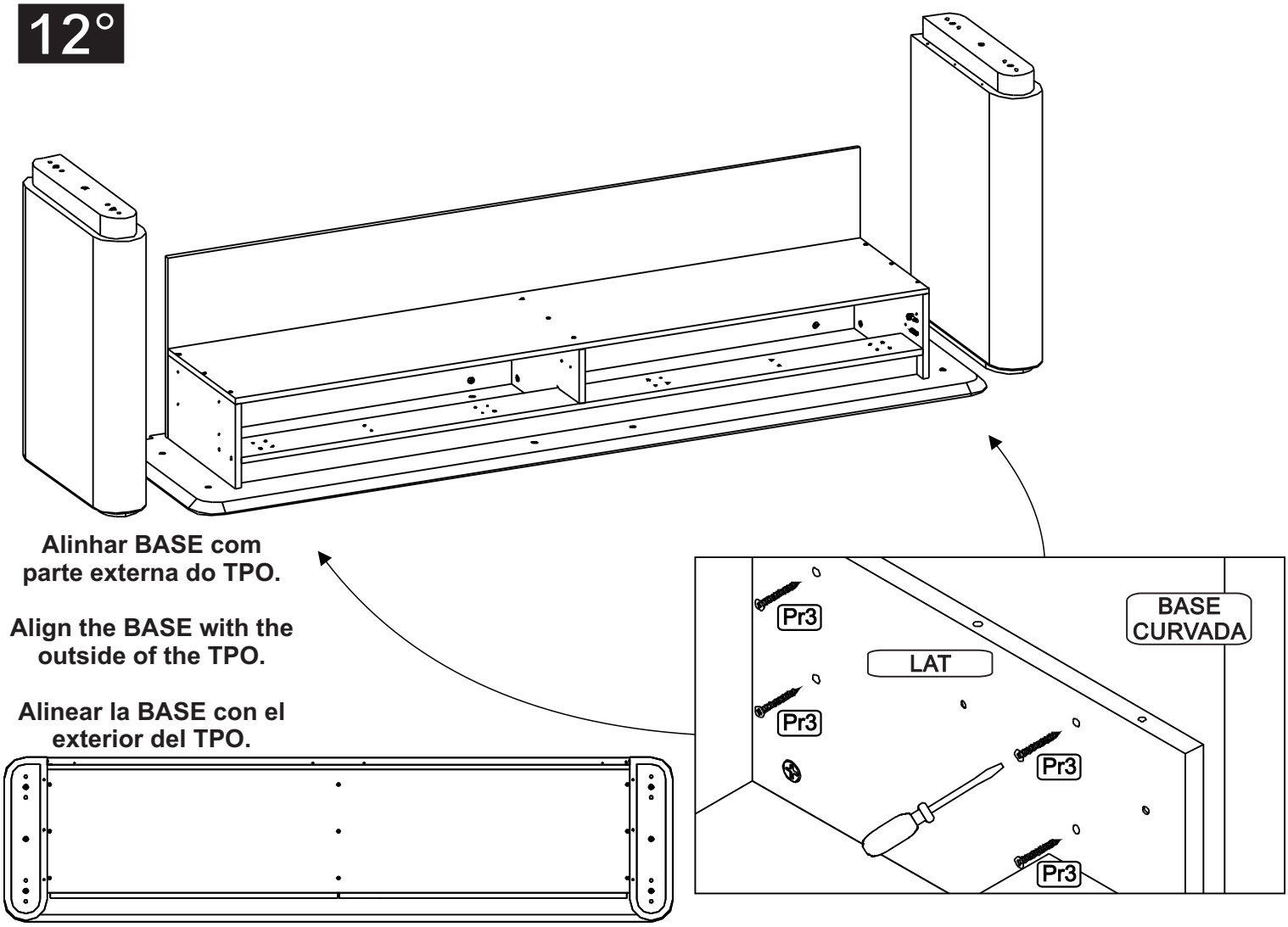

Alinhar BASE com parte externa do TPO.

Align the BASE with the outside of the TPO.

Alinear la BASE con el exterior del TPO.

13°

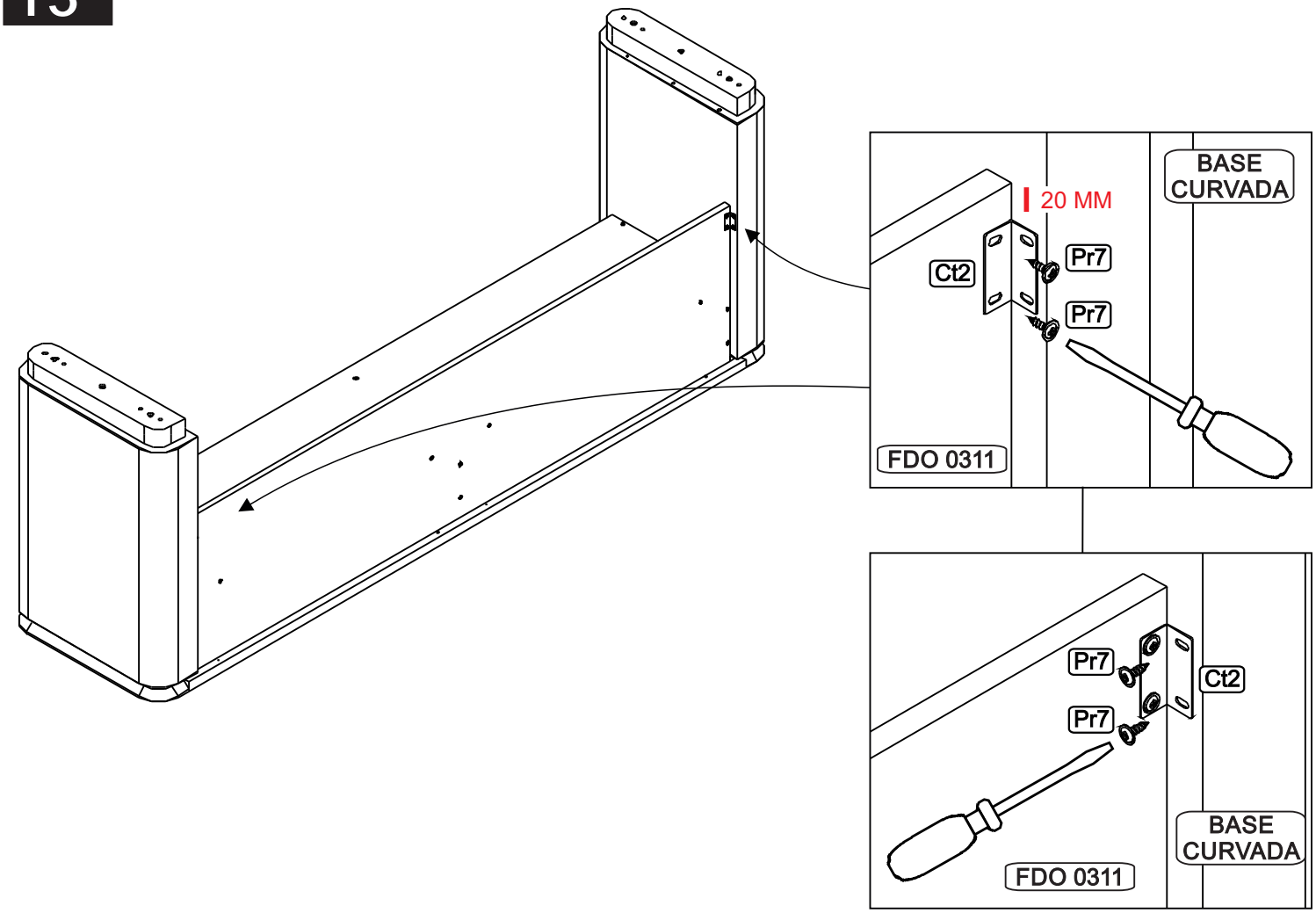
20 MM
BASE CURVADA
Ct2
Pr7
Pr7
FDO 0311
Pr7
Pr7
Ct2
BASE CURVADA
FDO 0311

14°

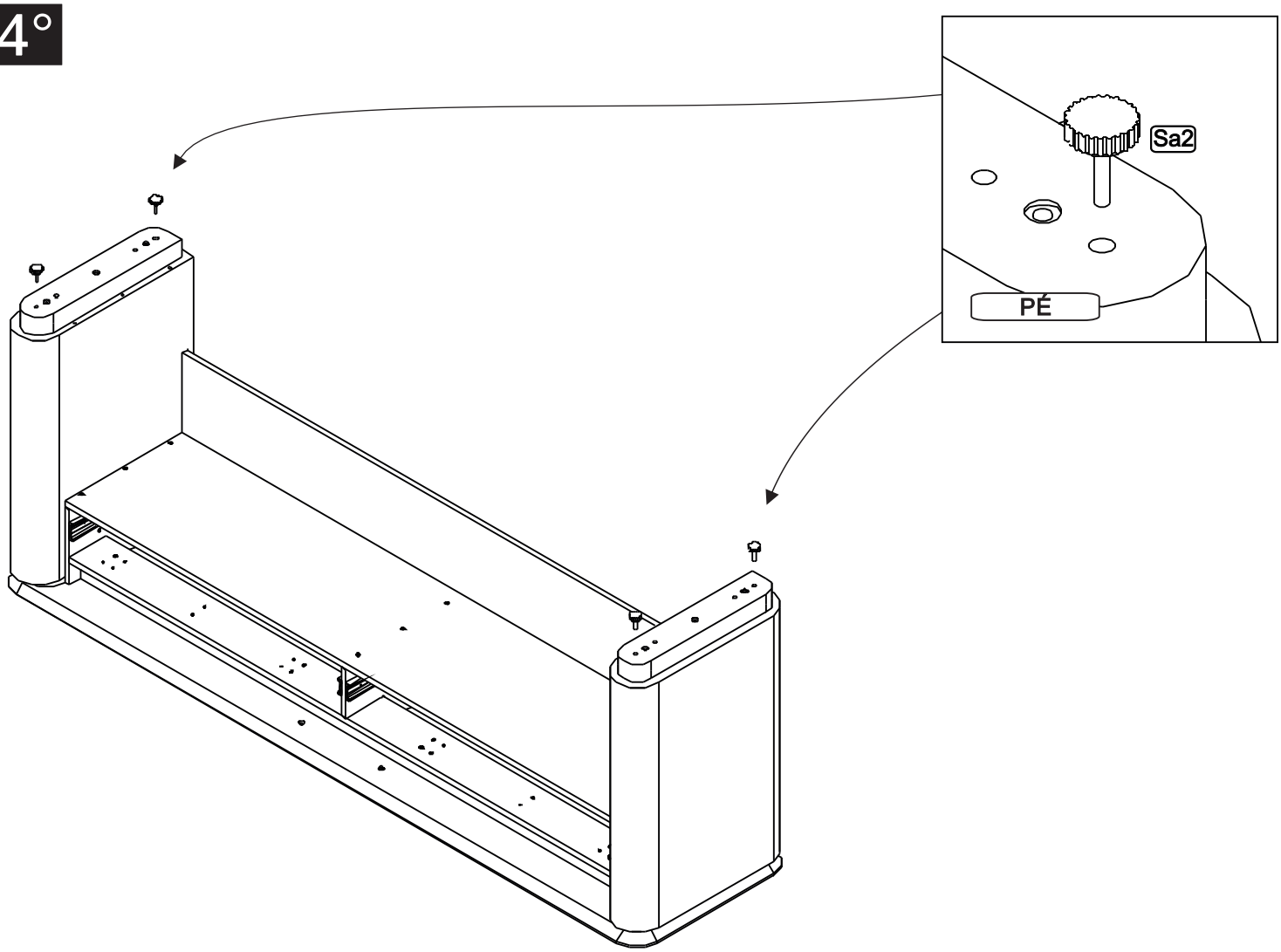
Sa2
PÉ

15°

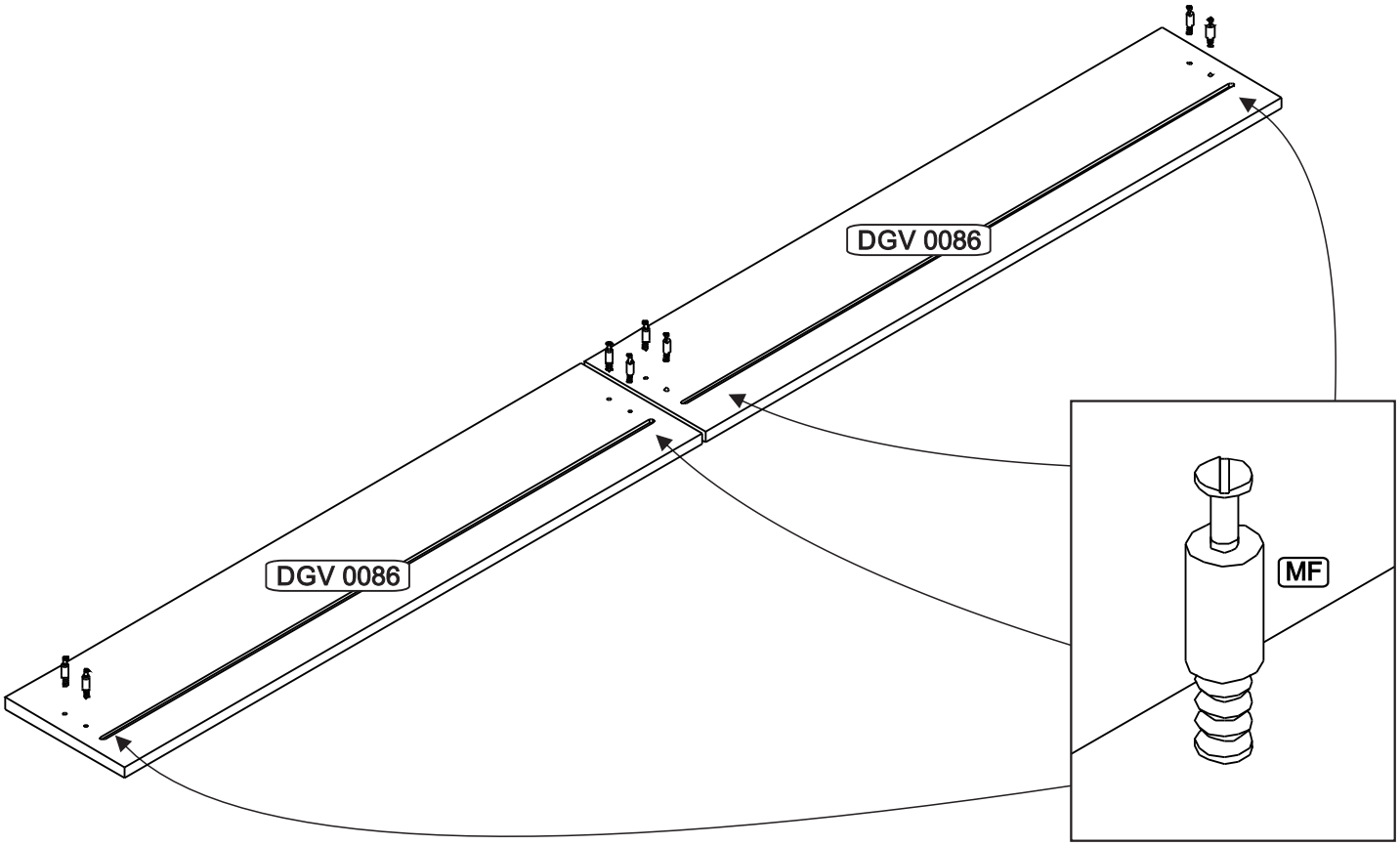
DGV 0086
DGV 0086
MF

16°

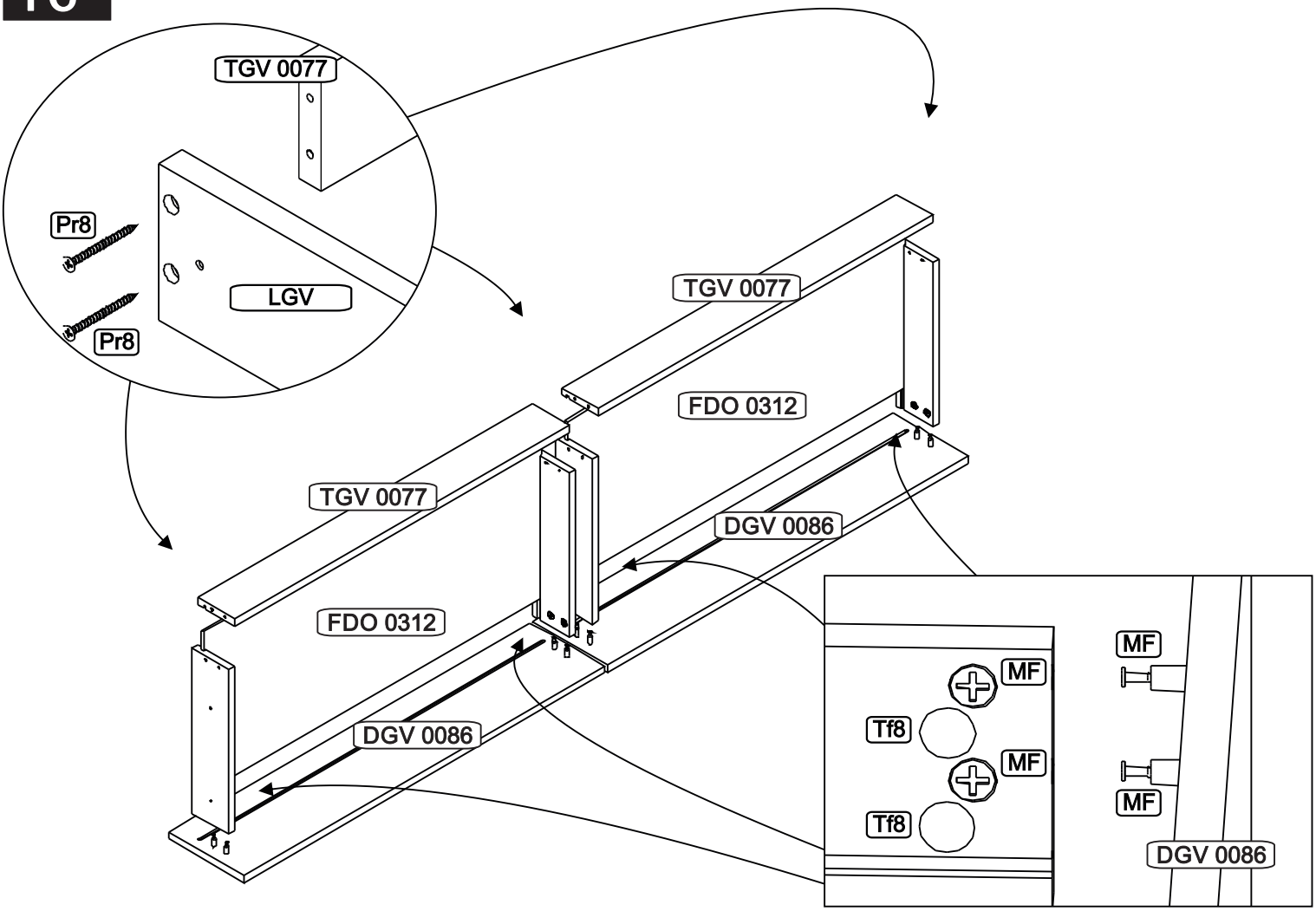
TGV 0077
Pr8
Pr8
LGV
TGV 0077
FDO 0312
TGV 0077
DGV 0086
FDO 0312
DGV 0086
MF
MF
Tf8
MF
Tf8
MF
DGV 0086

17°

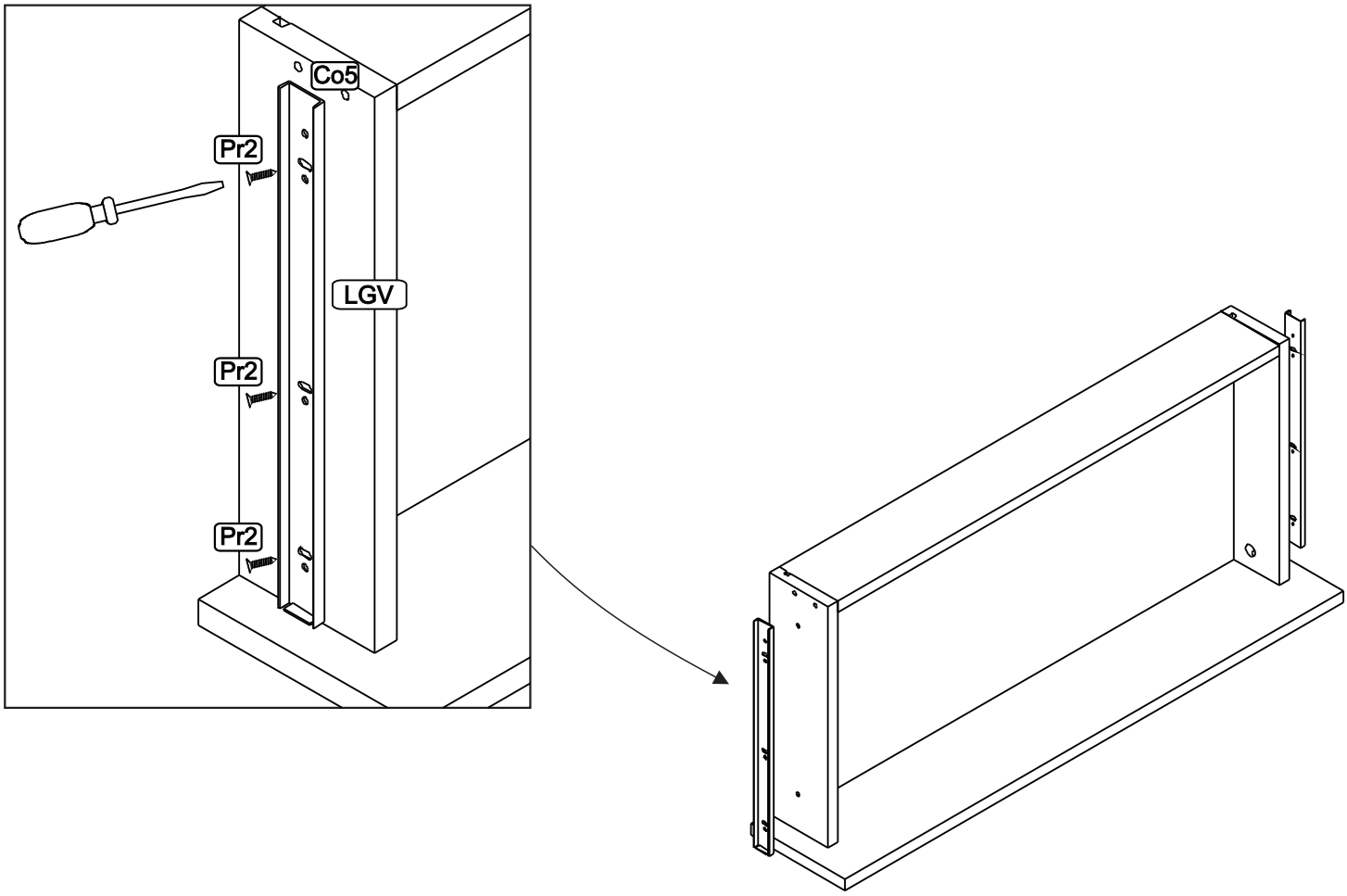

18°

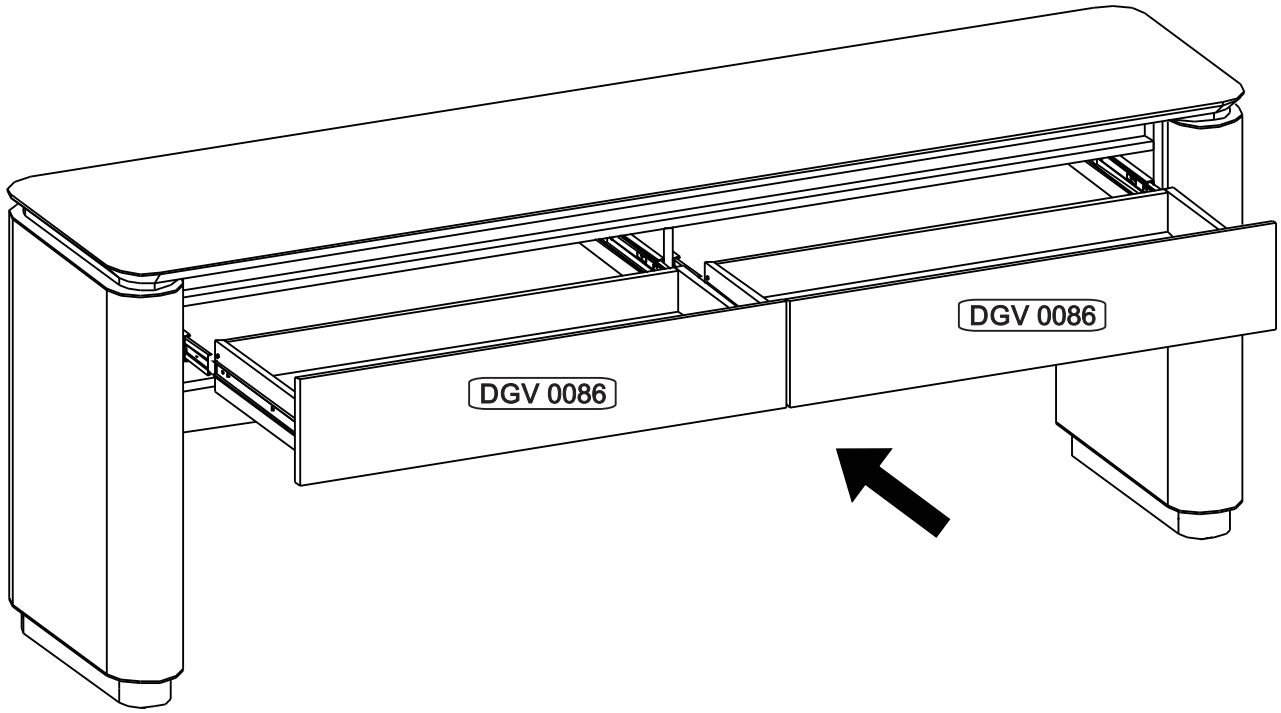

Garantia do produto

Este é o certificado de Garantia do consumidor, mas para que o mesmo seja valido é necessário que seja apresentada a NOTA FISCAL de compra do produto adquirido.

Com este documento, a ***Empresa*** tem como objetivo atender o proprietário ou consumidor, proporcionando a garantia na forma aqui estabelecida, pelo período de três meses a partir da data da nota fiscal de compra. A ***Empresa*** substitui gratuitamente as peças defeituosas, em caso de defeitos ou avarias devidamente constatados como sendo de fabricação, durante a validade desta garantia.

A ***Empresa*** declara a garantia nula e sem efeito se o produto for alterado, adulterado, molhado ou consertado e ainda pela prática de montagem inadequada. Também será considerada nula em casos de força maior, como aqueles causados por agentes da Natureza (chuvas, incêndios e excesso de umidade).

Para ter seus direitos de comprador é importante que antes de montar seu produto você leia com atenção as instruções de cada passo do manual de montagem .que acompanha o produto. Caso o produto não esteja em conformidade, entre em contato com a loja onde efetuou a compra e faça sua reclamação, apontando os defeitos técnicos observados. Para agilizar o seu atendimento, tenha sempre em mãos o manual de montagem com os repectivos códigos e descrições das peças defeituosas conforme descritas no manual de montagem.

Product Warranty

This is the Consumer Warranty Certificate, but for it to be valid, the purchase receipt of the purchased product must be presented.

With this document, the Company aims to serve the owner or consumer by providing the warranty as set forth herein, for a period of three months from the date of the purchase invoice. The Company will replace defective parts free of charge if defects or damage are duly verified as manufacturing defects, during the validity of this warranty.

The Company declares the warranty null and void if the product has been altered, tampered with, exposed to water, repaired, or due to improper assembly. It will also be considered void in cases of force majeure, such as those caused by natural factors (rain, fire, and excessive humidity).

To protect your rights as a buyer, it is important that you carefully read the instructions for each step in the assembly manual that accompanies the product before assembling your product. If the product is not in compliance, contact the store where you purchased it and file a complaint, noting the technical defects observed. To expedite your service, always have the assembly manual on hand with the respective codes and descriptions of the defective parts as described in the assembly manual.

Garantía del Producto

Este es el Certificado de Garantía del Consumidor, pero para que sea válido, se debe presentar el recibo de compra del producto adquirido.

Con este documento, la Compañía busca servir al propietario o consumidor brindándole la garantía aquí establecida, por un período de tres meses a partir de la fecha de la factura de compra. La Compañía reemplazará las piezas defectuosas sin cargo si los defectos o daños se verifican debidamente como defectos de fabricación, durante la vigencia de esta garantía.

La Compañía declara nula la garantía si el producto ha sido alterado, manipulado, expuesto al agua, reparado o debido a un montaje incorrecto. También se considerará nula en casos de fuerza mayor, como los causados por factores naturales (lluvia, incendio y humedad excesiva).

Para proteger sus derechos como comprador, es importante que lea atentamente las instrucciones de cada paso del manual de montaje que acompaña al producto antes de ensamblarlo. Si el producto no cumple con las normas, comuníquese con la tienda donde lo compró y presente una reclamación, indicando los defectos técnicos observados. Para agilizar su servicio, tenga siempre a mano el manual de montaje con los respectivos códigos y descripciones de las piezas defectuosas tal y como se describe en el manual de montaje.

VERSÃO II - REVISADO: 05/03/2026