Todos parafusos da embalagem devem ser descartados.

All screws from the packaging should be discarded.

Deseche todos los tornillos del embalaje.

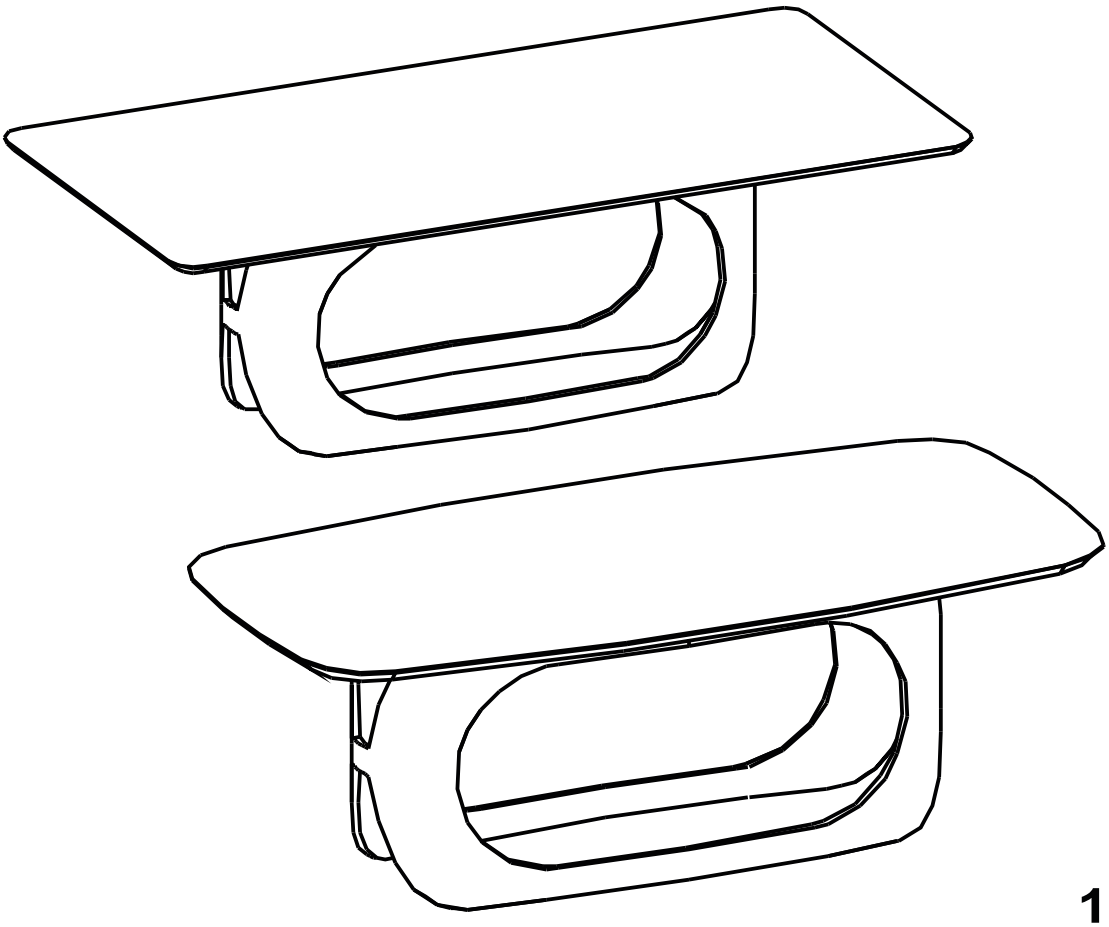

125701

---

20 min

FERRAMENTAS NECESSÁRIAS
REQUIRED TOOLS
HERRAMIENTAS REQUERIDAS

Chave Phillips

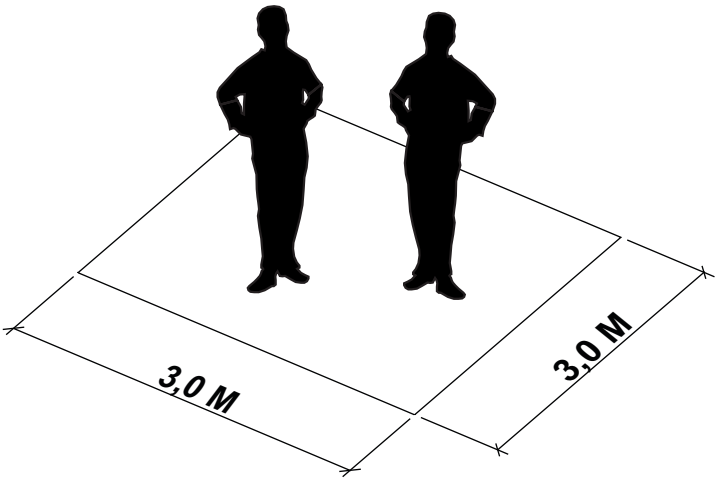

Brasil

Vol A

Código	Qtde.	Nº
125648	2	BASE CURVADA

Vol B

Código	Qtde.	Nº
120662	1	TPO 0553
Vidro/ Glass/ Vaso		
125609	1	TPO 0873
Bisotê/ Bevel/ Biseladao		
121648	1	TPO 0738
Melamínico / Melamine/ Melamina		

MEDIDAS/ MEASURES (mm)

	A	B	C
	1800	1000	750

Vol A

Código	Qtde.	Nº
125648	2	BASE CURVADA

Vol B

Código	Qtde.	Nº
125162	1	TPO 0842
Vidro/ Glass/ Vaso		
125163	1	TPO 0843
Bisotê/ Bevel/ Biseladao		
125610	1	TPO 0874
Melamínico / Melamine/ Melamina		

MEDIDAS/ MEASURES (mm)

	A	B	C
	1800	1000	750

Vol A

Código	Qtde.	Nº
125648	2	BASE CURVADA

Vol B

Código	Qtde.	Nº
123624	1	TPO 0592
Vidro/ Glass/ Vaso		
125607	1	TPO 0871
Bisotê/ Bevel/ Biseladao		
121630	1	TPO 0736
Melamínico / Melamine/ Melamina		

MEDIDAS/ MEASURES (mm)

	A	B	C
	2000	1000	750

Vol A

Código	Qtde.	Nº
125648	2	BASE CURVADA

Vol B

Código	Qtde.	Nº
125165	1	TPO 0844
Vidro/ Glass/ Vaso		
125608	1	TPO 0872
Bisotê/ Bevel/ Biseladao		
124904	1	TPO 0821
Melamínico / Melamine/ Melamina		

MEDIDAS/ MEASURES (mm)

	A	B	C
	2000	1000	750

Vol A

Código	Qtde.	Nº
125649	2	BASE CURVADA

Vol B

Código	Qtde.	Nº
123640	1	TPO 0518
Vidro/ Glass/ Vaso		
125604	1	TPO 0868
Bisotê/ Bevel/ Biseladao		
121612	1	TPO 0734
Melamínico / Melamine/ Melamina		

MEDIDAS/ MEASURES (mm)

	A	B	C
	2200	1100	750

Vol A

Código	Qtde.	Nº
125649	2	BASE CURVADA

Vol B

Código	Qtde.	Nº
124899	1	TPO 0820
Vidro/ Glass/ Vaso		
125605	1	TPO 0869
Bisotê/ Bevel/ Biseladao		
125166	1	TPO 0845
Melamínico / Melamine/ Melamina		

MEDIDAS/ MEASURES (mm)

	A	B	C
	2200	1100	750

Vol A

Código	Qtde.	Nº
125649	2	BASE CURVADA

Vol B

Código	Qtde.	Nº
124285	1	TPO 0795
Vidro/ Glass/ Vaso		
125603	1	TPO 0867
Bisotê/ Bevel/ Biseladao		
124288	1	TPO 0796
Melamínico / Melamine/ Melamina		

MEDIDAS/ MEASURES (mm)

	A	B	C
	2400	1200	750

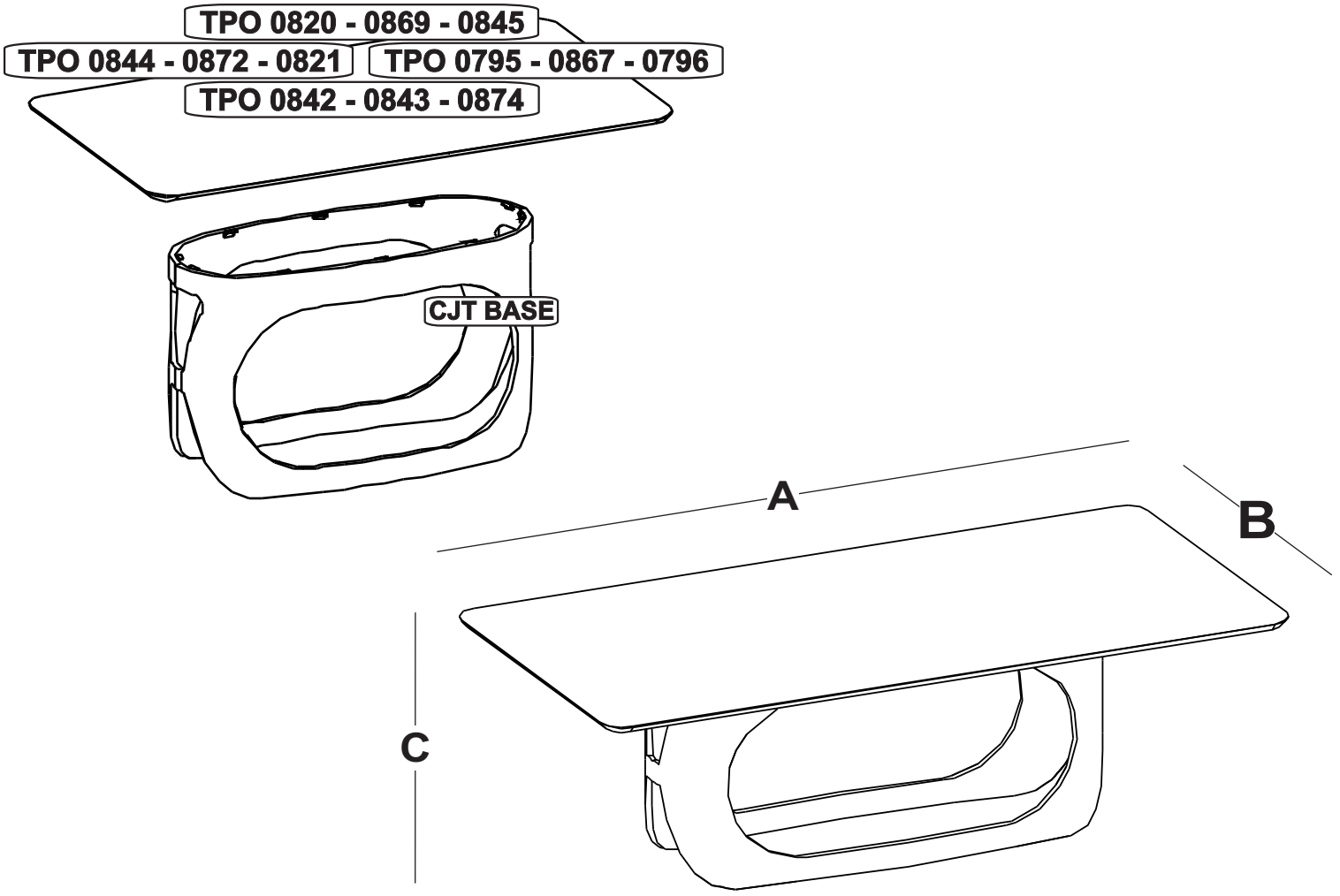
TPO 0820 - 0869 - 0845
TPO 0844 - 0872 - 0821
TPO 0795 - 0867 - 0796
TPO 0842 - 0843 - 0874
CJT BASE
A
B
C

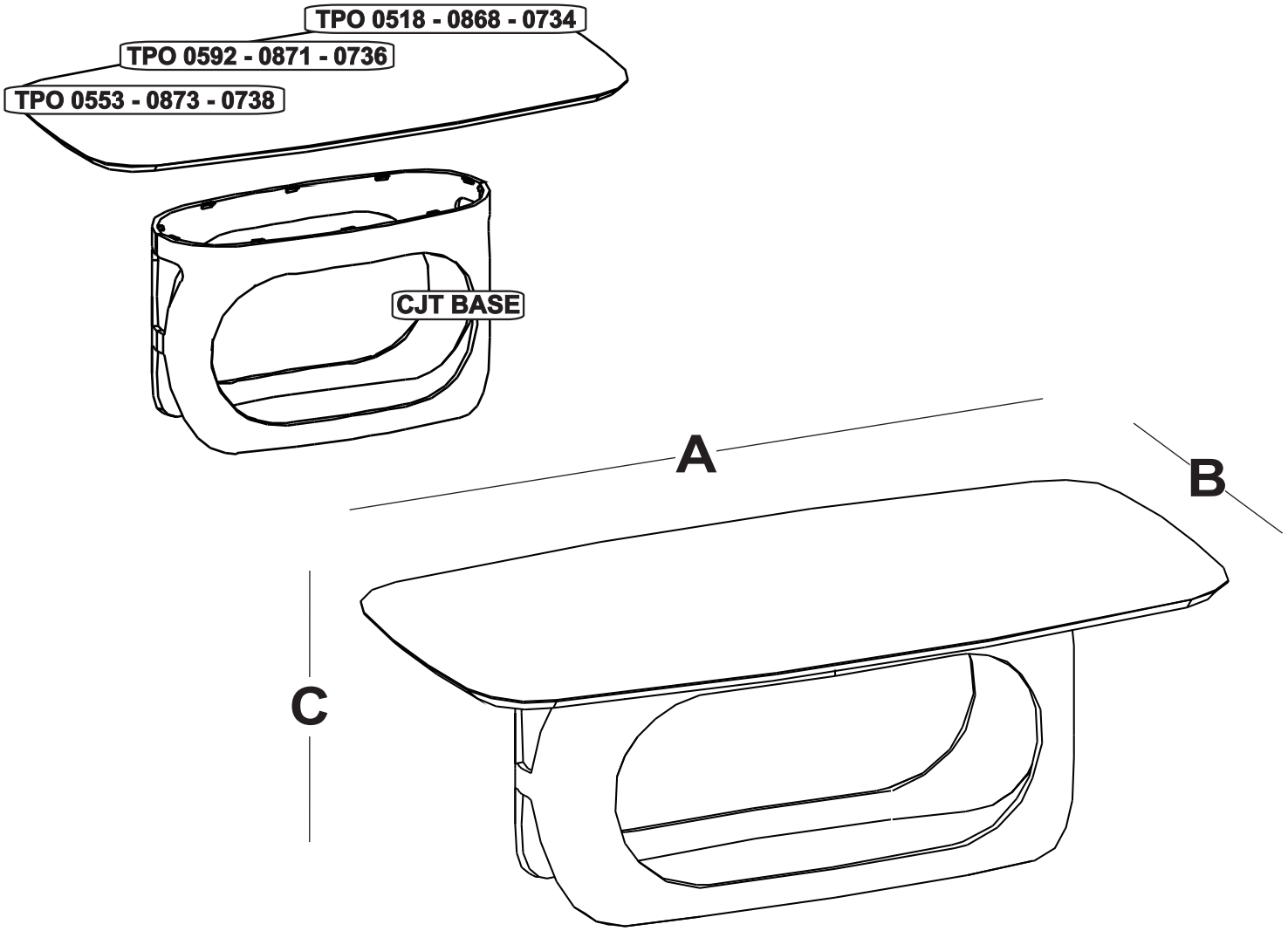
TPO 0518 - 0868 - 0734
TPO 0592 - 0871 - 0736
TPO 0553 - 0873 - 0738
CJT BASE
A
B
C

LEG.	LISTA DE FERRAGENS/ LIST OF HARDWARE / LISTA DE HERRAMIENTAS	QTD	COD.
Pr7	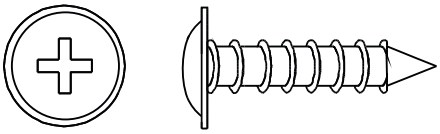 PARAF 4.5 X 20 CF PHILIPS ZP	44	117786
Ct1	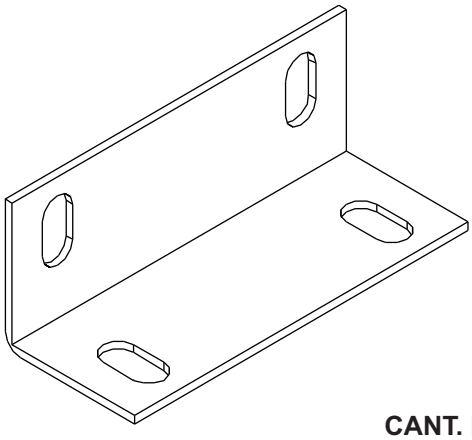 CANT. FIXADORA 46 X 17,5 X 17,5 ZP	10	117971
Ca1	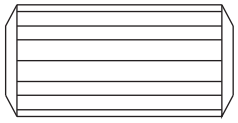 CAVILHA 10 X 20	02	108540
Sa1	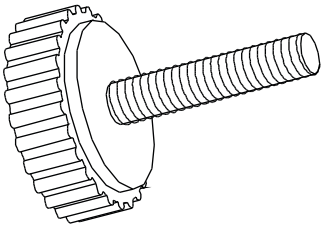 SAPATA REGULÁVEL 1/4 X 1" TIPO 3	04	114682

CUIDADOS NA MONTAGEM:

1. Com o intuito de garantir a sua satisfação e garantir o nosso compromisso com a qualidade, queremos que o Senhor (a), leia atentamente nossas recomendações para com o cuidado de seu móvel.
2. Evite objetos pontiagudos sobre a sua superfície.
3. Atentar para que a montagem seja feita no esquadro e nivelada.
4. Utilizar as ferramentas para a montagem com cuidado.
5. A montagem do produto deverá ser feita em uma superfície limpa e plana. Aconselhamos utilizar a embalagem para forrar o chão a fim de não danificar o produto.
6. Separe as peças e ferragens de maneira organizada.

CUIDADOS COM O PRODUTO:

1. Proteja-o da incidência direta da luz solar.
2. Evite colocá-lo próximo de estufas ou saídas de ar condicionado.
3. Não deixe em lugar úmido e não o exponha às intempéries.
4. Para movimentar o móvel de lugar, carregue-o, não empurre-o nem arraste-o.
5. Não usar produtos abrasivos.
6. Usar pano levemente umedecido com água, seguido de pano seco para limpeza.

ASSEMBLY CARE:

1. To ensure your satisfaction and our commitment to quality, please read our recommendations for caring for your furniture carefully.
2. Avoid placing sharp objects on the surface.
3. Ensure assembly is square and level.
4. Use assembly tools carefully.
5. Assembly should be done on a clean, flat surface. We recommend using the packaging as a floor covering to avoid damaging the product.
6. Separate the parts and hardware in an organized manner.

PRODUCT CARE:

1. Protect from direct sunlight.
2. Avoid placing near stoves or air conditioning vents.
3. Do not leave in a humid place or expose to the elements. 4. To move furniture, carry it, do not push or drag it.
5. Do not use abrasive products.
6. Use a cloth slightly dampened with water, followed by a dry cloth for cleaning.

CUIDADO DEL MONTAJE:

1. Para garantizar su satisfacción y nuestro compromiso con la calidad, lea atentamente nuestras recomendaciones para el cuidado de sus muebles.
2. Evite colocar objetos afilados sobre la superficie.
3. Asegúrese de que el montaje esté a escuadra y nivelado.
4. Utilice las herramientas de montaje con cuidado.
5. El montaje debe realizarse sobre una superficie limpia y plana. Recomendamos usar el embalaje como revestimiento de suelo para evitar dañar el producto.
6. Separe las piezas y los herrajes de forma ordenada.

CUIDADO DEL PRODUCTO:

1. Proteger de la luz solar directa.
2. Evitar colocar cerca de estufas o rejillas de aire acondicionado.
3. No dejar en un lugar húmedo ni expuesto a la intemperie. 4. Para mover los muebles, llévelos, no los empuje ni los arrastre.
5. No utilizar productos abrasivos.
6. Para la limpieza, utilice un paño ligeramente humedecido con agua y luego un paño seco.

1°

OBS.: Posicionar a Ct1 na ponteacões existentes no CJT BASE

Position Ct1 on the existing bridges in the CJT BASE

Posición Ct1 en los puentes existentes en la base CJT

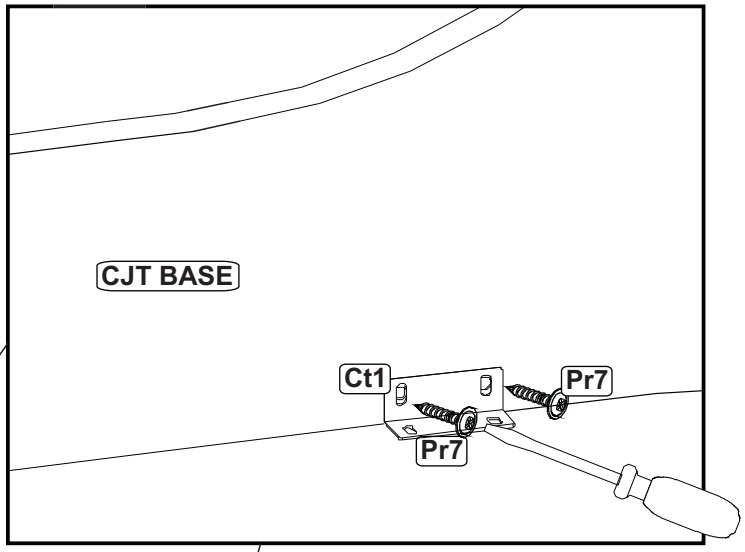

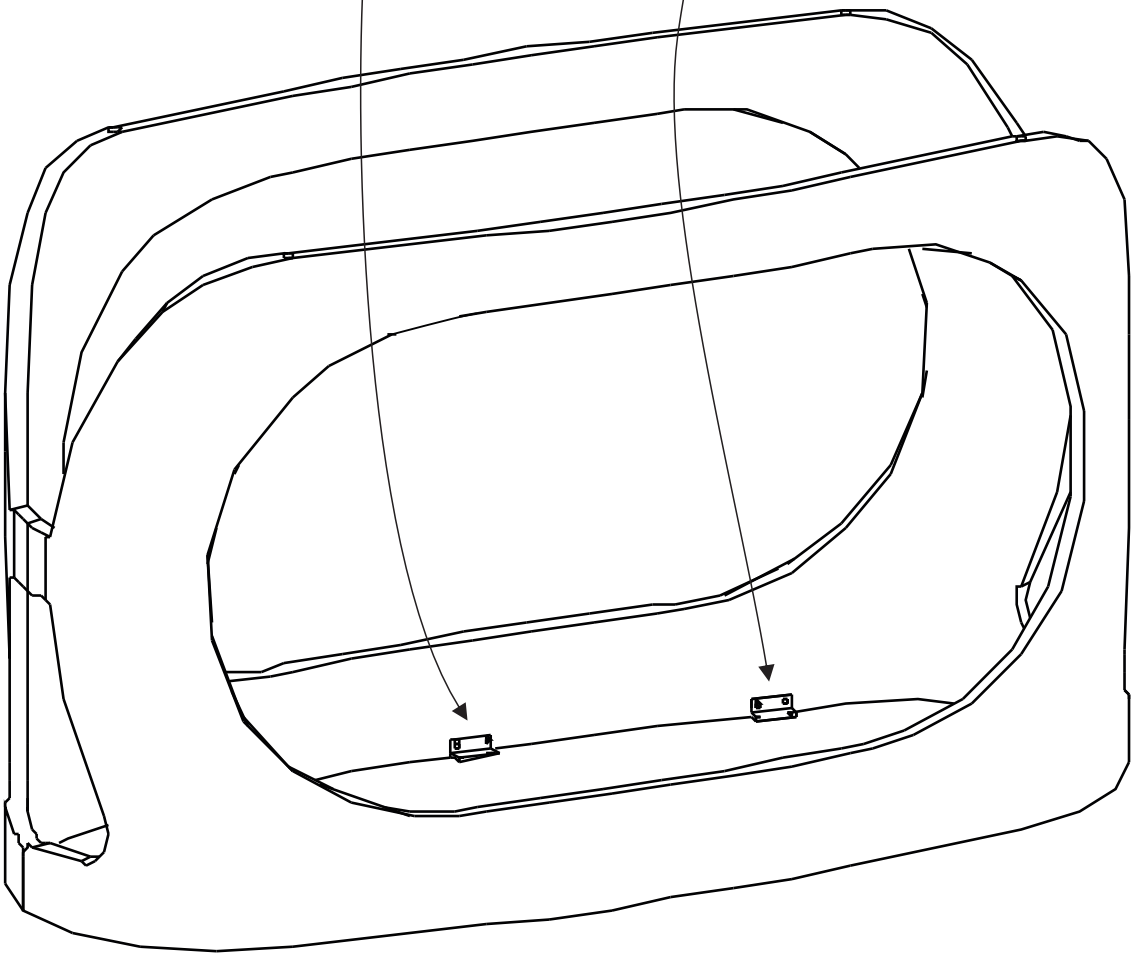

2°

OBS.: Usar gabarito furações na última página

Use the drilling template on the last page

Utilice la plantilla de perforación de la última página

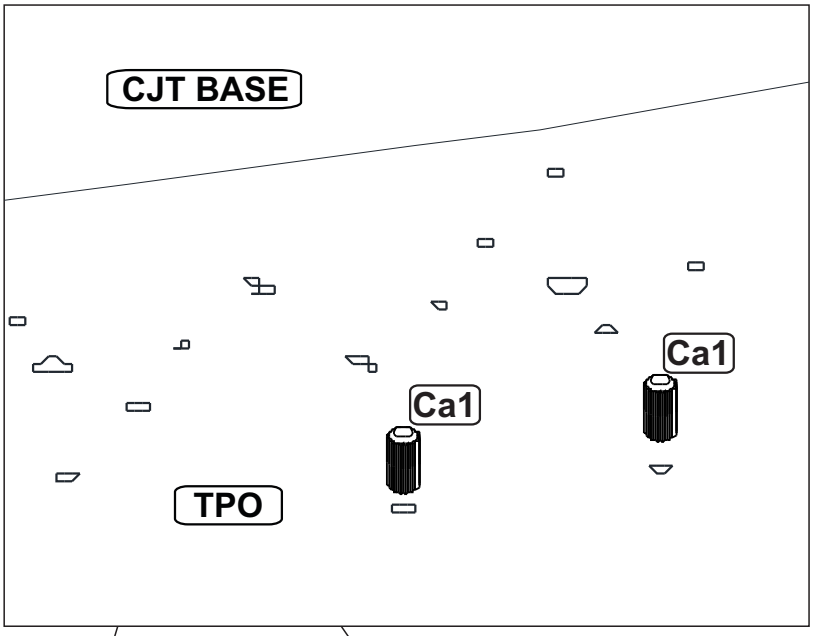

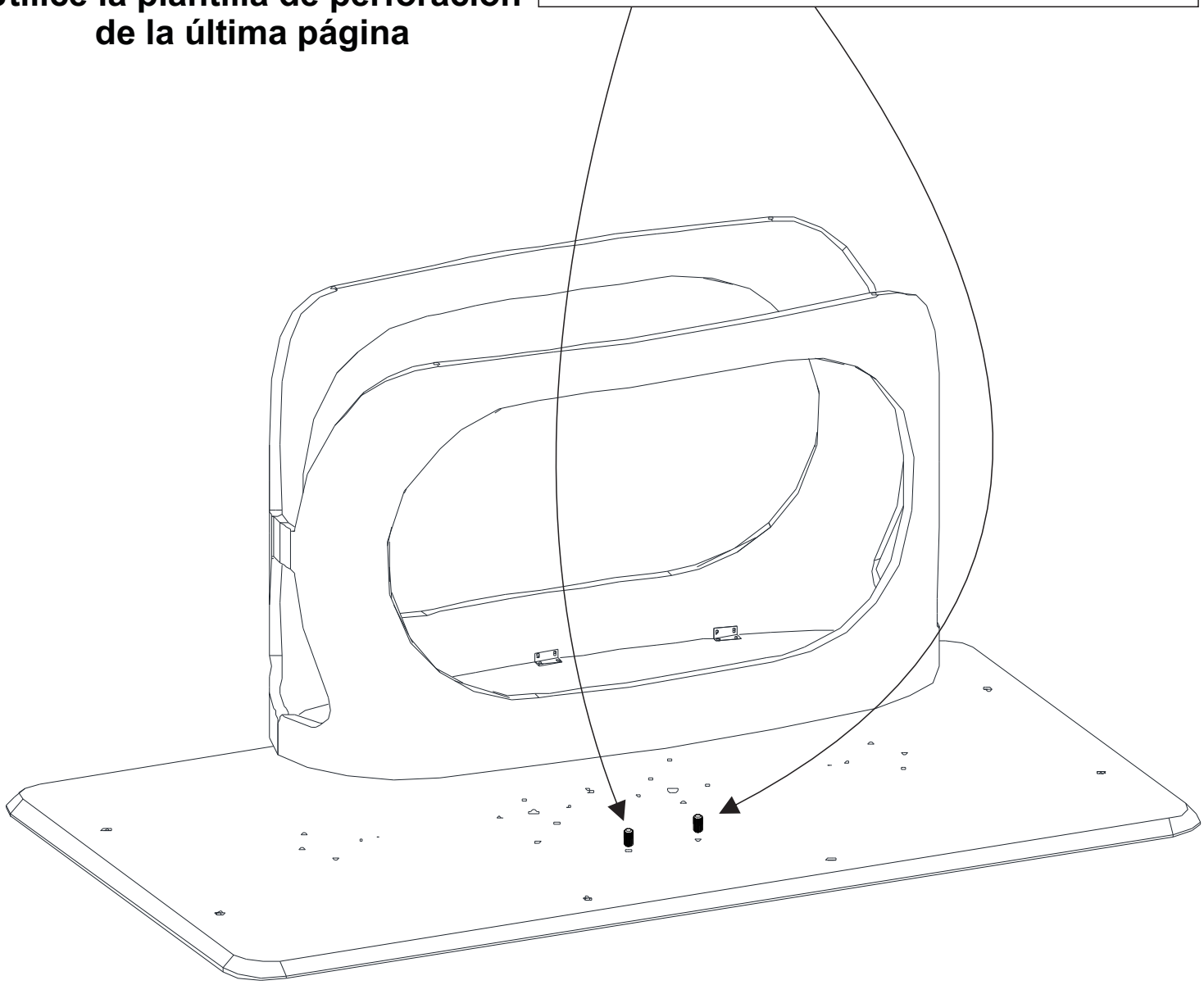

OBS: 1° Colocar cavilha (Ca1) no TPO, após isso alinhar CJT BASE no TPO. São apenas duas cavilhas pro alinhamento

NOTE: 1° Place the peg (Ca1) in the TPO, after that align the CJT BASE with the TPO. There are only two pins for alignment.

NOTA: 1° Coloque el pasador (Ca1) en el TPO, después, alinee la base del CJT con el TPO. Solo hay dos pasadores para la alineación.

3°

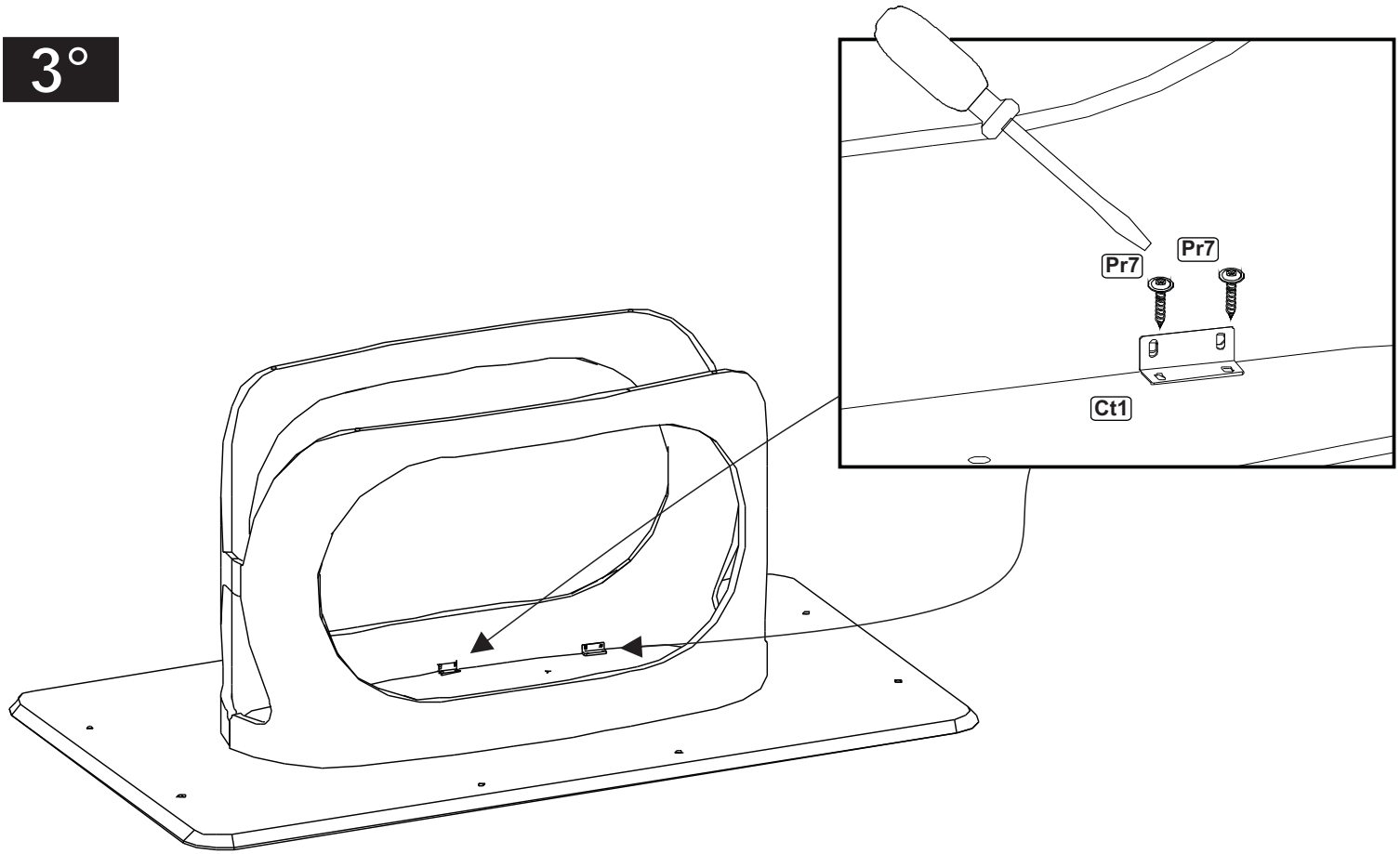

4°

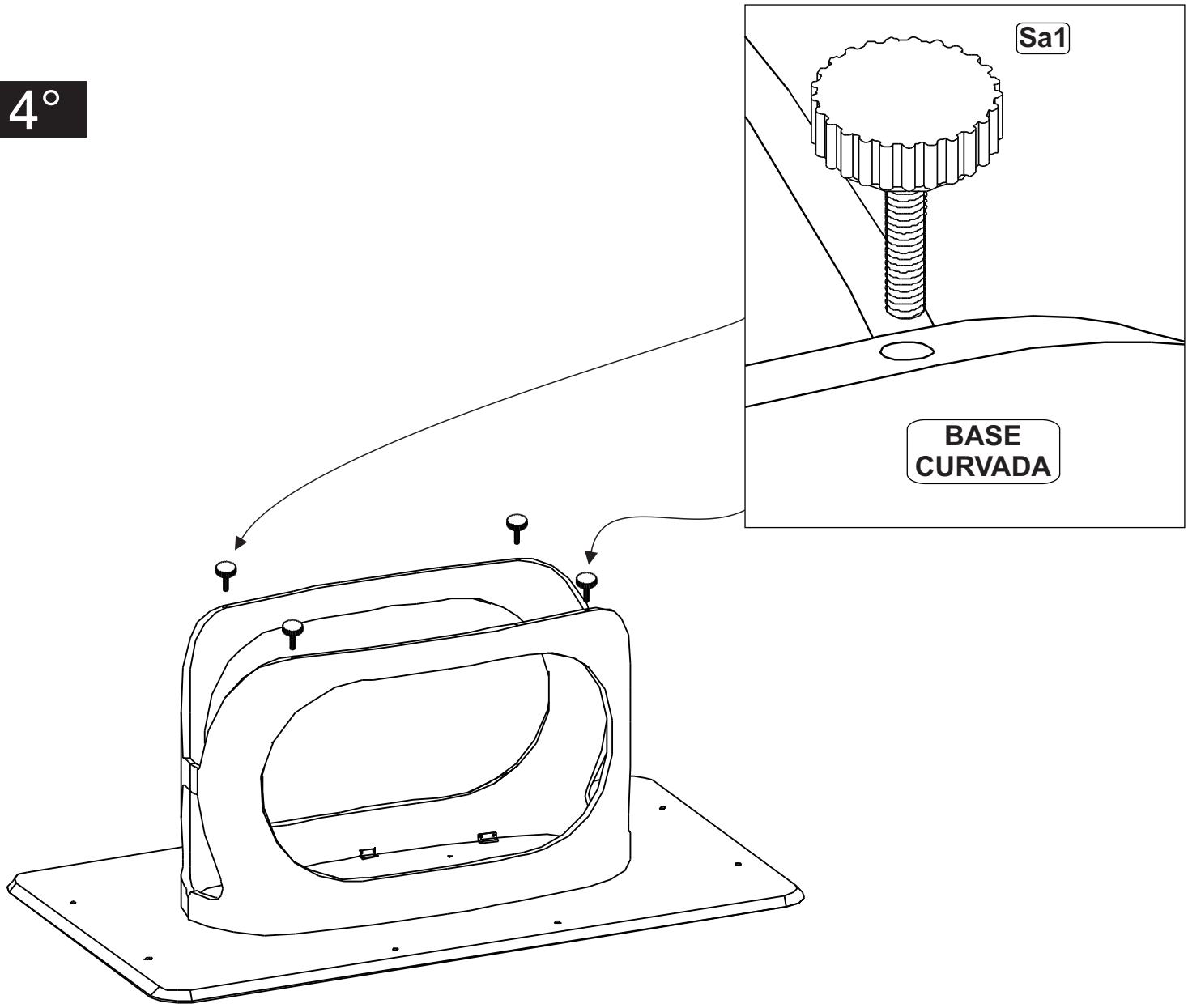

Gabarito Furações/ Drilling Template/ Plantilla de perforación:

Usar furações marcada
Use marked holes
Utilice agujeros marcados

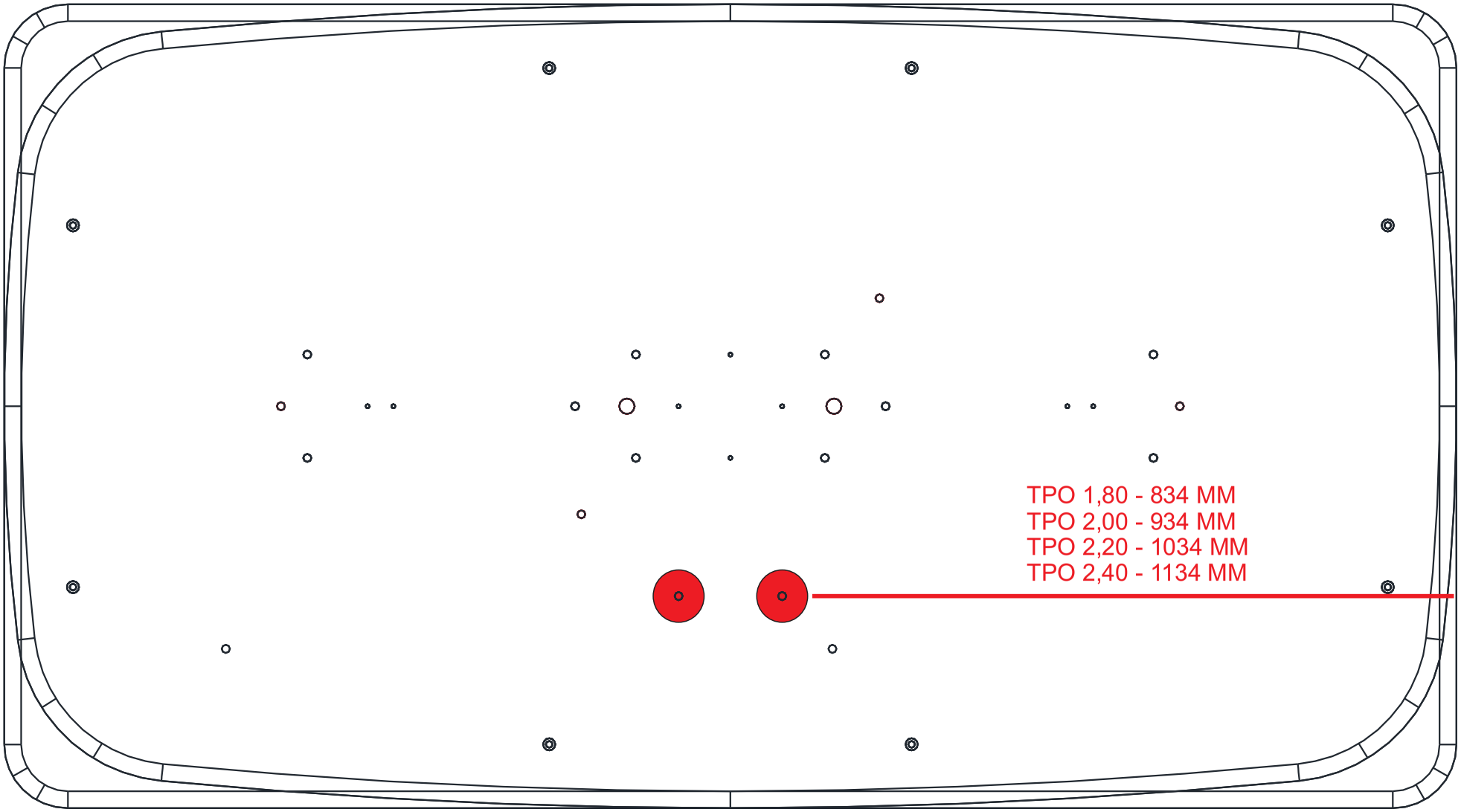

Garantia do produto

Este é o certificado de Garantia do consumidor, mas para que o mesmo seja valido é necessário que seja apresentada a NOTA FISCAL de compra do produto adquirido.

Com este documento, a ***Empresa*** tem como objetivo atender o proprietário ou consumidor, proporcionando a garantia na forma aqui estabelecida, pelo período de três meses a partir da data da nota fiscal de compra. A ***Empresa*** substitui gratuitamente as peças defeituosas, em caso de defeitos ou avarias devidamente constatados como sendo de fabricação, durante a validade desta garantia.

A ***Empresa*** declara a garantia nula e sem efeito se o produto for alterado, adulterado, molhado ou consertado e ainda pela prática de montagem inadequada. Também será considerada nula em casos de força maior, como aqueles causados por agentes da Natureza (chuvas, incêndios e excesso de umidade).

Para ter seus direitos de comprador é importante que antes de montar seu produto você leia com atenção as instruções de cada passo do manual de montagem .que acompanha o produto. Caso o produto não esteja em conformidade, entre em contato com a loja onde efetuou a compra e faça sua reclamação, apontando os defeitos técnicos observados. Para agilizar o seu atendimento, tenha sempre em mãos o manual de montagem com os repectivos códigos e descrições das peças defeituosas conforme descritas no manual de montagem.

Product Warranty

This is the Consumer Warranty Certificate, but for it to be valid, the purchase receipt of the purchased product must be presented.

With this document, the Company aims to serve the owner or consumer by providing the warranty as set forth herein, for a period of three months from the date of the purchase invoice. The Company will replace defective parts free of charge if defects or damage are duly verified as manufacturing defects, during the validity of this warranty.

The Company declares the warranty null and void if the product has been altered, tampered with, exposed to water, repaired, or due to improper assembly. It will also be considered void in cases of force majeure, such as those caused by natural factors (rain, fire, and excessive humidity).

To protect your rights as a buyer, it is important that you carefully read the instructions for each step in the assembly manual that accompanies the product before assembling your product. If the product is not in compliance, contact the store where you purchased it and file a complaint, noting the technical defects observed. To expedite your service, always have the assembly manual on hand with the respective codes and descriptions of the defective parts as described in the assembly manual.

Garantía del Producto

Este es el Certificado de Garantía del Consumidor, pero para que sea válido, se debe presentar el recibo de compra del producto adquirido.

Con este documento, la Compañía busca servir al propietario o consumidor brindándole la garantía aquí establecida, por un período de tres meses a partir de la fecha de la factura de compra. La Compañía reemplazará las piezas defectuosas sin cargo si los defectos o daños se verifican debidamente como defectos de fabricación, durante la vigencia de esta garantía.

La Compañía declara nula la garantía si el producto ha sido alterado, manipulado, expuesto al agua, reparado o debido a un montaje incorrecto. También se considerará nula en casos de fuerza mayor, como los causados por factores naturales (lluvia, incendio y humedad excesiva).

Para proteger sus derechos como comprador, es importante que lea atentamente las instrucciones de cada paso del manual de montaje que acompaña al producto antes de ensamblarlo. Si el producto no cumple con las normas, comuníquese con la tienda donde lo compró y presente una reclamación, indicando los defectos técnicos observados. Para agilizar su servicio, tenga siempre a mano el manual de montaje con los respectivos códigos y descripciones de las piezas defectuosas tal y como se describe en el manual de montaje.

VERSÃO I - REVISADO: 10/02/2025