“图样代号”

零件代号	
借(通)用件登记	
旧底图总号	
底图总号	
签 字	
日 期	

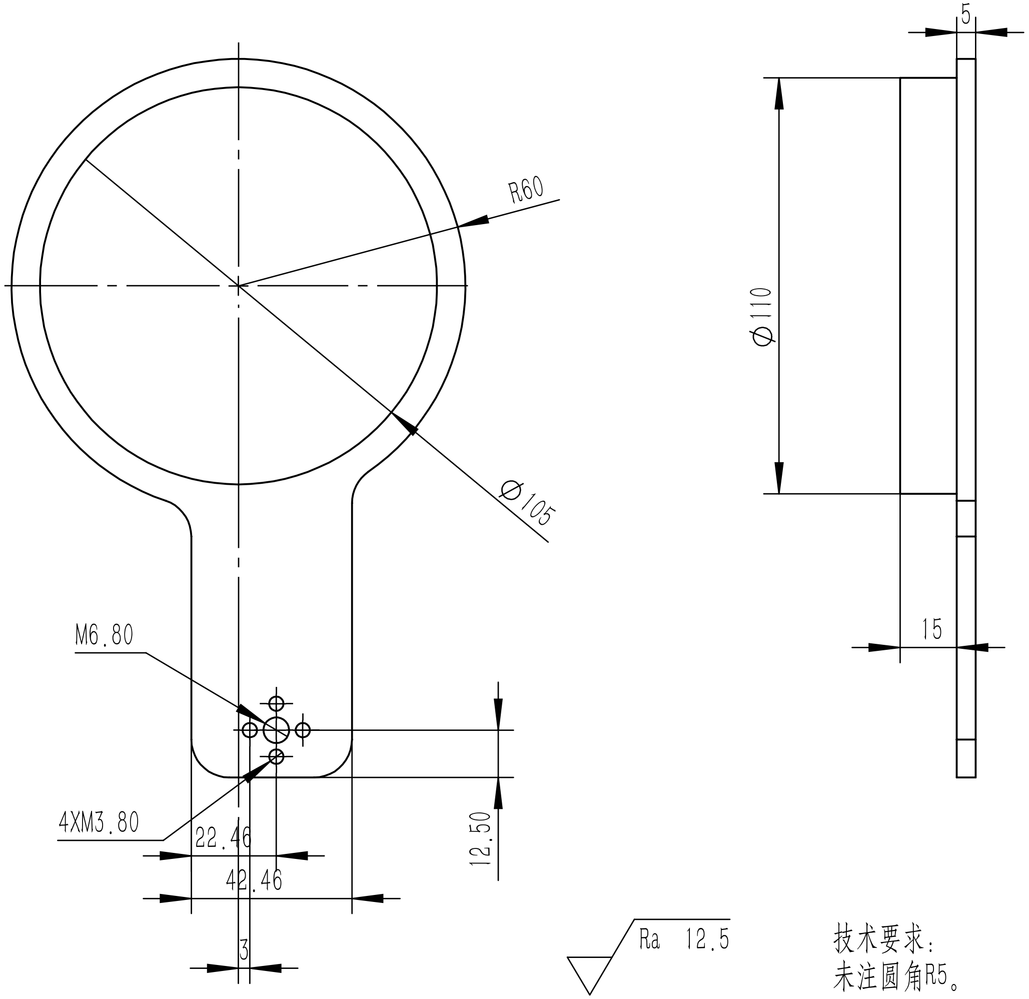
5
R60
Ø110
Ø105
15
M6.80
4XM3.80
22.46
42.46
12.50
3
Ra 12.5

技术要求：
未注圆角R5。

标记	处数	分区	更改文件号	签名	年 月 日
设计			标准化		
校核			工艺		
主管设计			审核		
			批准		

材质 <未指定>			
阶 段 标 记	质量	比例	“图样名称”
	0.041	1:2	
			“图样代号”
共1 张 第1张	版本		替代