L100-000-A0

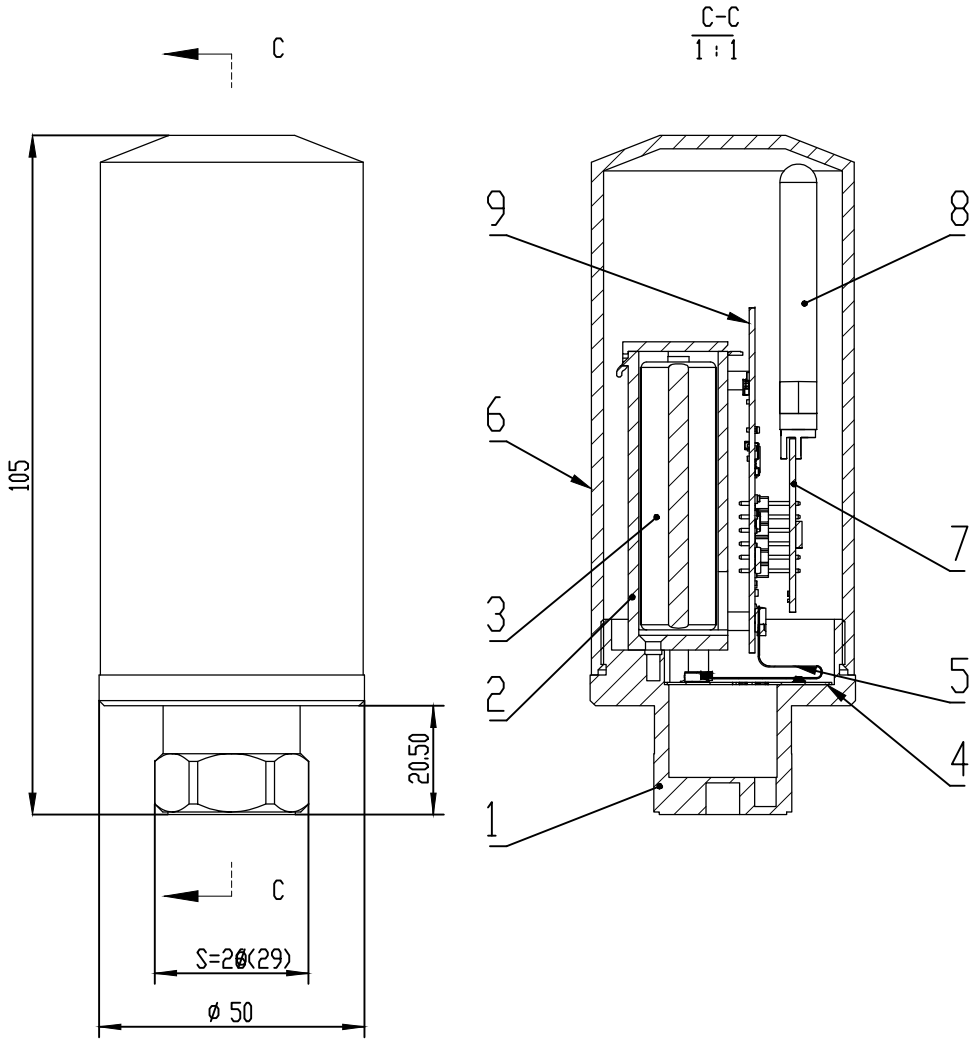


# 技术要求

1、灵敏度：30mv/g(主轴)、120mv/g(辅轴)
2、量程：±50g(主轴)、±10g(辅轴)
3、频响：1~5KHz(主轴)、1~1KHz(辅轴)
4、工作温度：-40度~70度
5、安装：1/4-28
6、防护等级：IP65
7、工作电流：35mA(采集)、150mA(发送)
8、工作电压：DC3.6V
9、爬电距离大于1.5mm，电气间隙大于1.5mm。

| 项目号 | 零件号 | 说明 | 数量 |
|---|---|---|---|
| 1 | 基座 | L100-001-A0 | 1 |
| 2 | 电池盒（外扣） | | 1 |
| 3 | 电池 | | 1 |
| 4 | 底板 | | 1 |
| 5 | 软板 | | 1 |
| 6 | 上盖 | L100-002-A0 | 1 |
| 7 | 天线板 | | 1 |
| 8 | 短棒天线 | | 1 |
| 9 | 主板 | | 1 |
| 10 | 垫圈 | 内径42*线径1.5 | 1 |

零件代号
借(通)用件登记
描图
描校
旧底图总号
底图总号
签字
日期

| 标记 | 处数 | 分区 | 更改文件号 | 签名 | 年 月 日 |
|---|---|---|---|---|---|
| 设计 | | | 标准化 | | |
| 校核 | | | 工艺 | | |
| 主管设计 | | | 审核 | | |
| | | | 批准 | | |

| 阶段标记 | 重量 | 比例 | LORA无线传感器装配图 |
|---|---|---|---|
| | 0.088 | 1:2 | |
| | | | L100-000-A0 |
| 共1张 第1张 | 版本 | | 替代 |