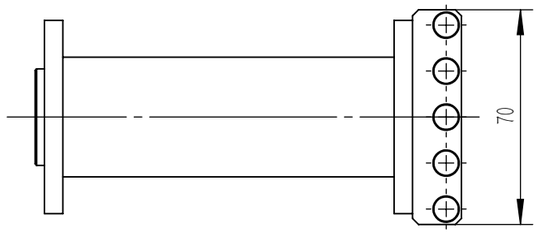


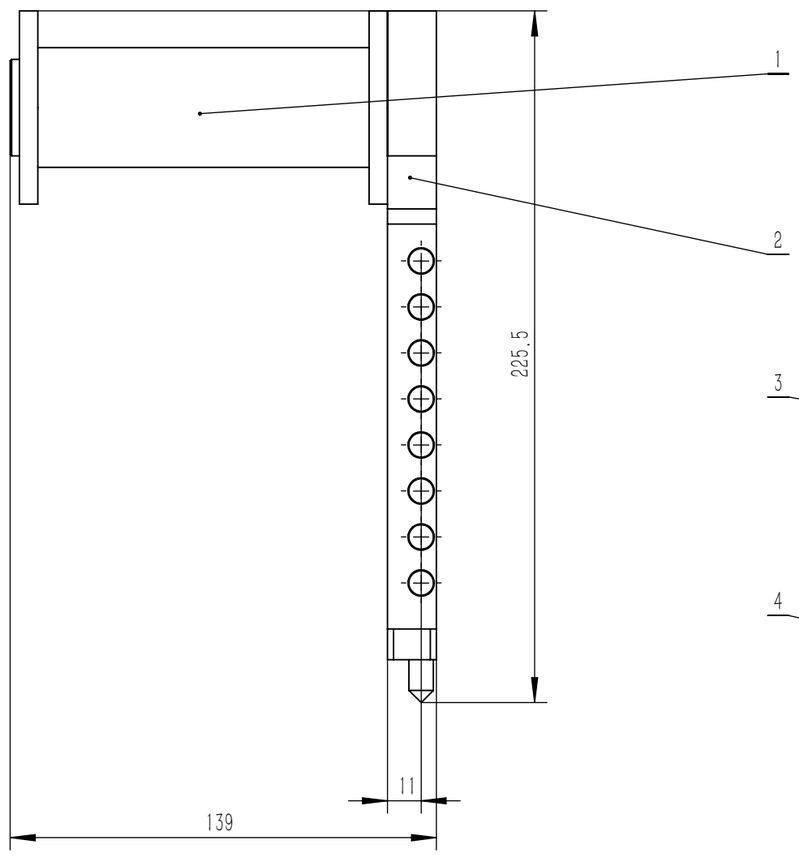


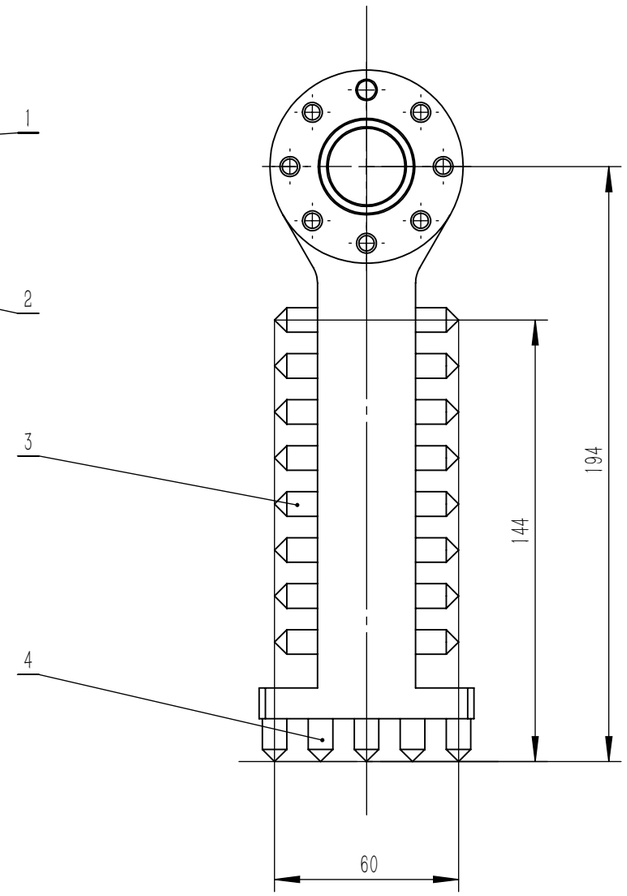


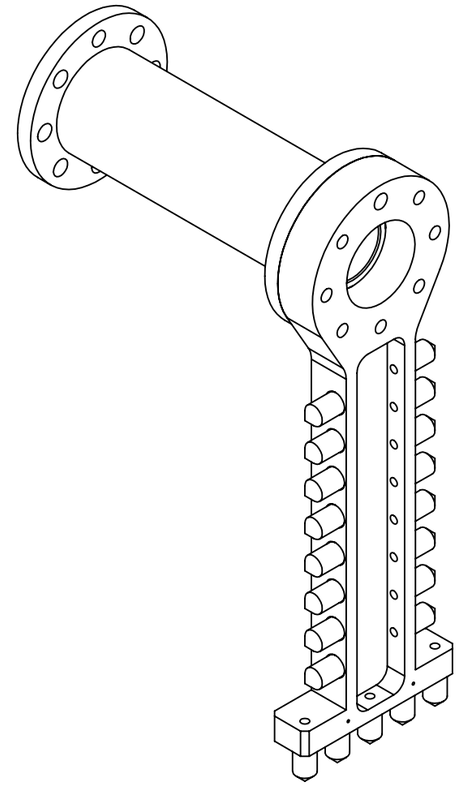

| 项目号 | 零件号 | 数量 |
|---|---|---|
| 1 | BDL_1（机械臂法兰转接杆） | 1 |
| 2 | BDL_2（标定顶尖转接件） | 1 |
| 3 | BDL_3（短标定顶尖） | 19 |
| 4 | BDL_4（长标定顶尖） | 2 |

技术要求

1.多余的长、短标定顶尖作备用
2.发货时配送9个M6x10,9个M6x20,22个M3x6
3.顶尖用泡沫纸包好与并螺钉隔开装袋
4.装配体能保证所有长、短顶尖的尖端所在平面的平面度公差为0.02

| 标记 | 处数 | 分区 | 更改文件号 | 签名 | 年月日 |
|---|---|---|---|---|---|
| 设计 | | | 标准化 | | |
| 校核 | | | 工艺 | | |
| 主管设计 | | | 审核 | | |
| | | | 批准 | | |

| 阶段标记 | 重量 | 比例 |
|---|---|---|
| | | |

共1张 第1张 版本

中国科学院
沈阳自动化研究所

标定转接装配体

BDL

替代

零件代号
借(通)用件登记
描图
描校
旧底图总号
底图总号
签字
日期