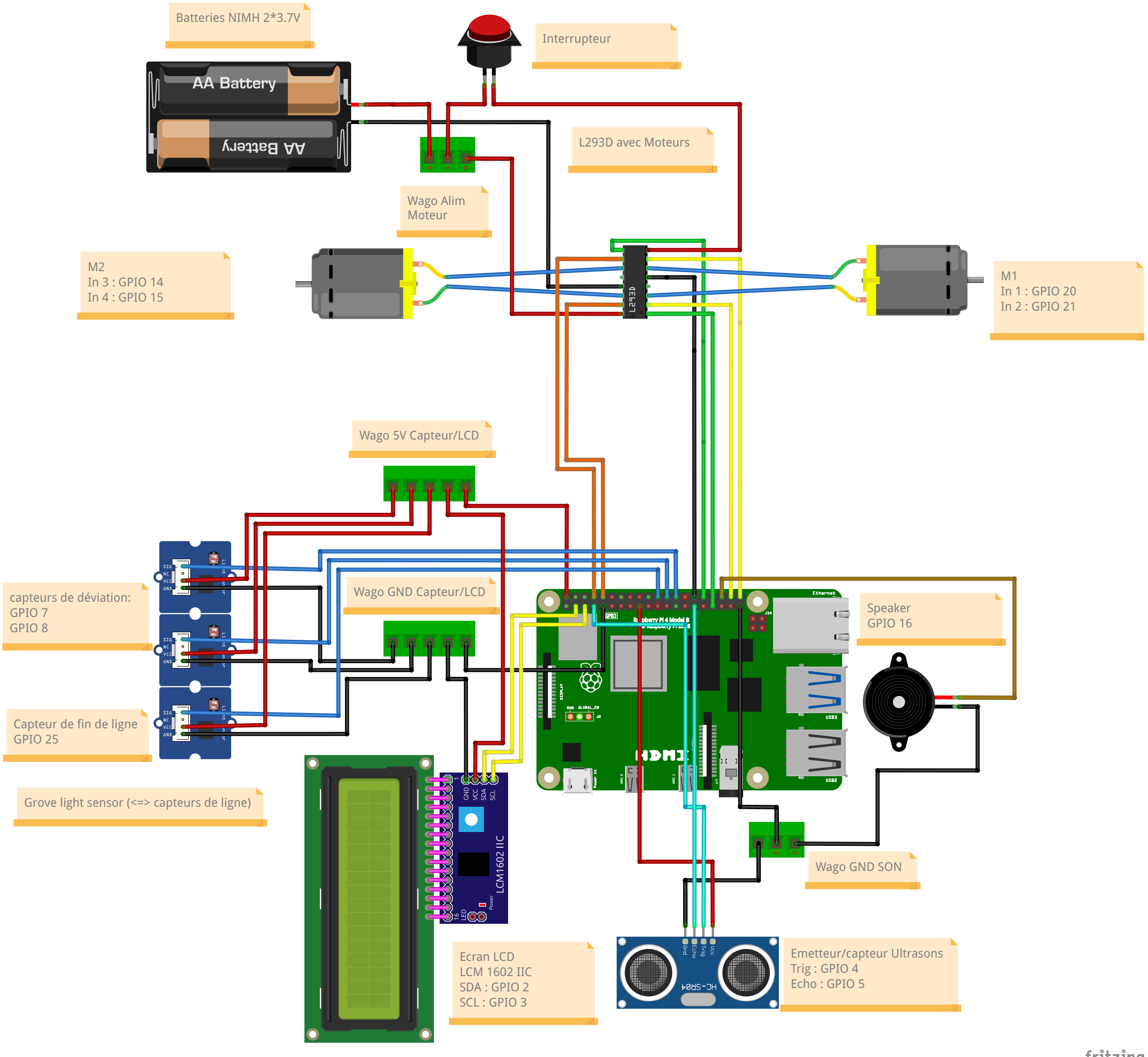
Batteries NIMH 2*3.7V
AA Battery
AA Battery
Interrupteur
L293D avec Moteurs
Wago Alim
Moteur
M2
In 3 : GPIO 14
In 4 : GPIO 15
L293D
M1
In 1 : GPIO 20
In 2 : GPIO 21
Wago 5V Capteur/LCD
capteurs de déviation:
GPIO 7
GPIO 8
Wago GND Capteur/LCD
Speaker
GPIO 16
Capteur de fin de ligne
GPIO 25
Grove light sensor (<=> capteurs de ligne)
GND
VCC
SDA
SCL
LCM1602 IIC
Wago GND SON
Ecran LCD
LCM 1602 IIC
SDA : GPIO 2
SCL : GPIO 3
HC-SR04
Emetteur/capteur Ultrasons
Trig : GPIO 4
Echo : GPIO 5
fritzing