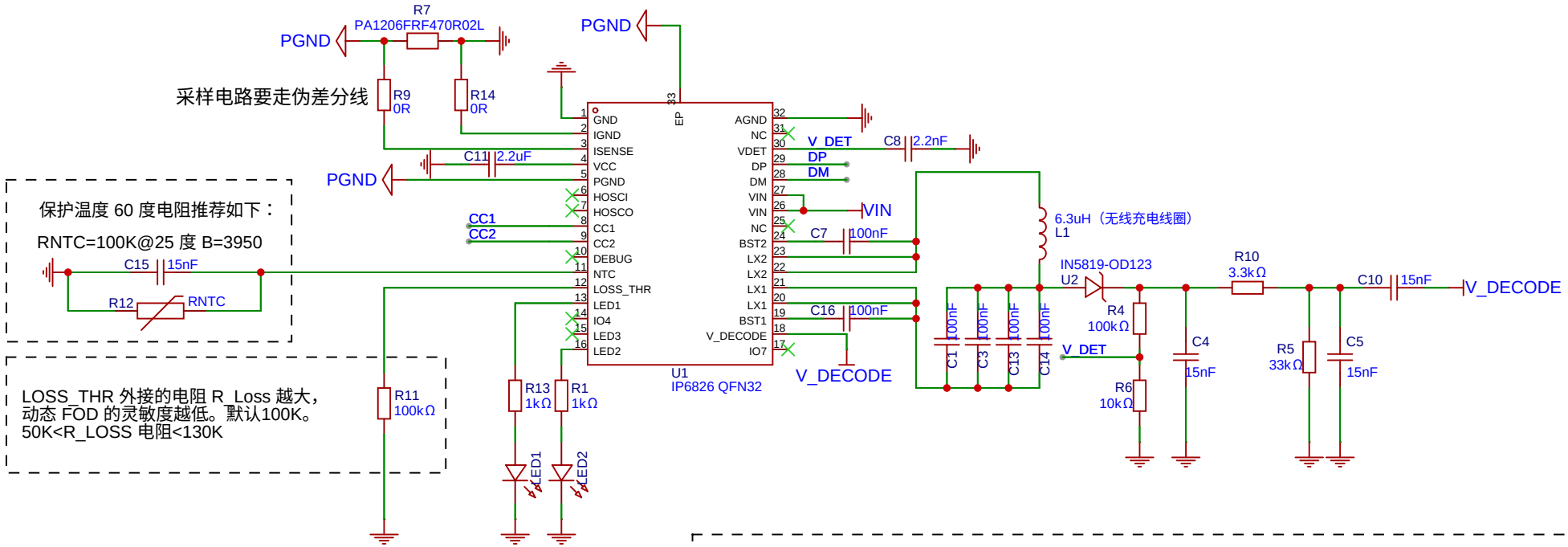

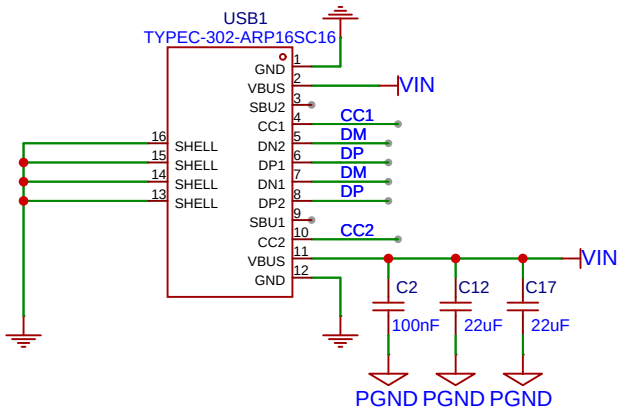

P6829 可以通过调整 V_DET 引脚上的电容，来调整静态 FOD 的灵敏度；默认接 2.2nF 电容到地，使用标准的静态 FOD 灵敏度；所接的电容越大，静态 FOD 的灵敏度越高，越容易检测到异物；

IP6829 根据搭配不同的发射线圈和谐振电容，实现不同功率的无线充电方案。
根据客户需求定制 10uH 线圈搭配 250nF 谐振电容，6.3uH 线圈搭配 400nF 谐振电容

第 4 脚 VCC 的电容，应保证 2.2uF 的足够容量，且电容位置靠近芯片管脚；
且 VCC 电容地到芯片1脚的地回路不能被其他信号隔断。

如下图所示：电流采样电阻到 IP6829 ISENSE 和 IGND 之间的采样走线需要从电阻两端单独引线不要和同网络的功率走线重合且尽量短，同时远离谐振电容和线圈。

电流采样电阻到 IP6829 ISENSE 和 IGND 之间的采样走线需要从电阻两端单独引线不要和同网络的功率走线重合且尽量短，同时远离谐振电容和线圈。

谐振电容和线圈与 IP6829 之间的环路面积需要越小越好，且远离 LED、NTC、IO 等低耐压的信号走线。

TITLE: IP6829_2023		REV: 1.0
嘉立创EDA	Company: Your Company	Sheet: 1/1
	Date: 2023-04-23 Drawn By: linggan	