基准	区域	产品关键特性					更改记录						
		点号	类型	点数	要求描述/说明	区域	区域	更改日期	标记	处数	更改描述	文件号	工程师

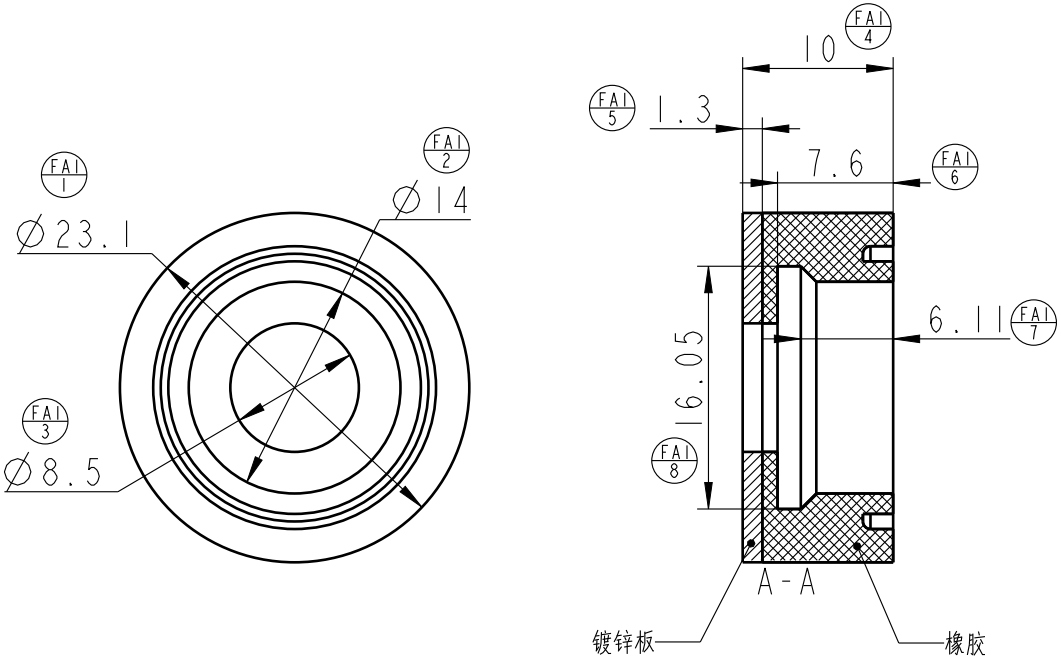

技术要求

1、产品表面光滑，不可有毛刺、缺胶、裂纹等外观不良；
2、橡胶硬度为70度；
3、未注尺寸公差按照GB/T1804-2000中的m级；
4、此零件与ECUC-14-000002配合使用.

投影角		图幅		名称	减震垫		图号	ECUC-14-000001			
		A4					图样标记	版本号	重量(Kg)	比例	
设计			工艺检查				SAB	A	0.004kg	2:1	
校核			审定		重要度分级	C	共 1 张		第 1 张		
审查			批准		材料	T晴橡胶	苏州国方汽车电子有限公司				
标准检查											