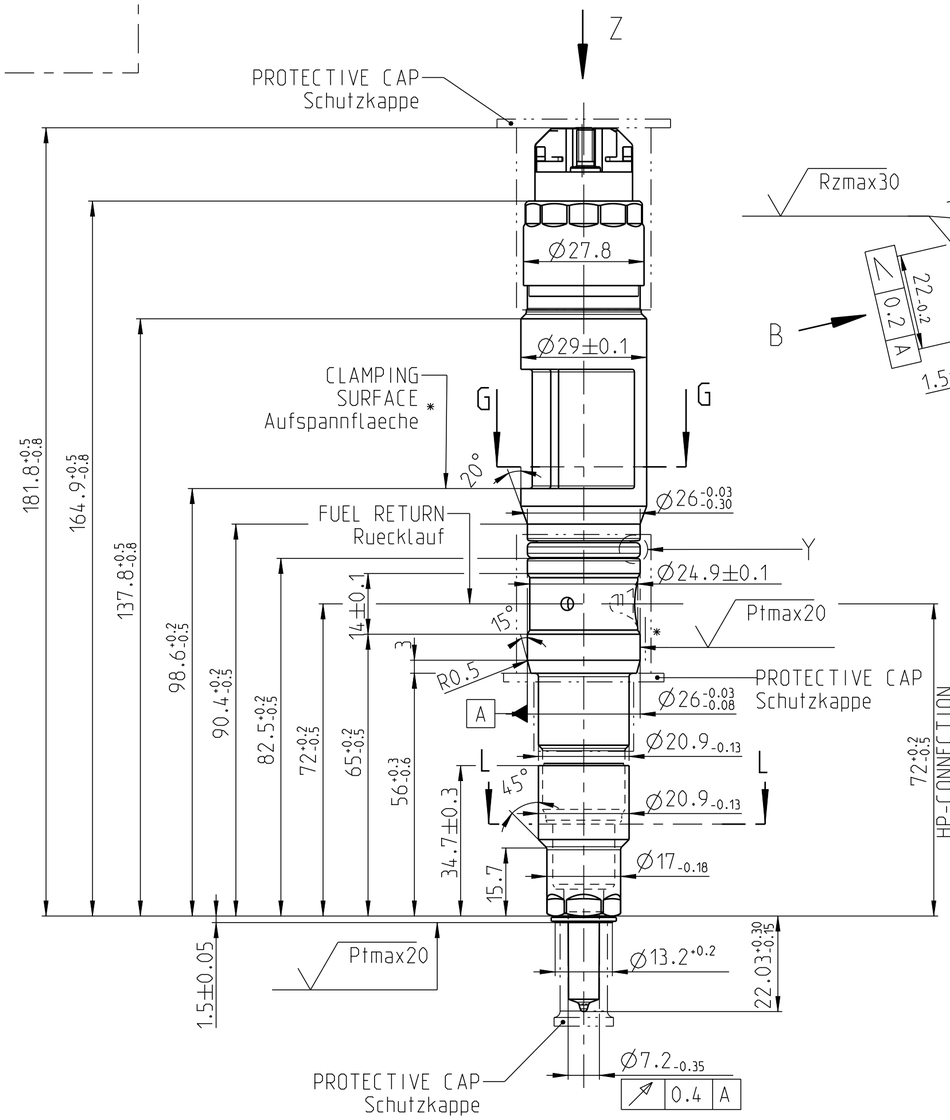

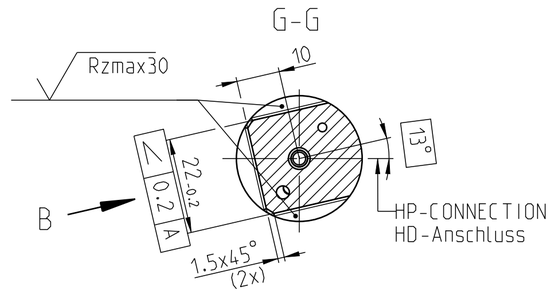

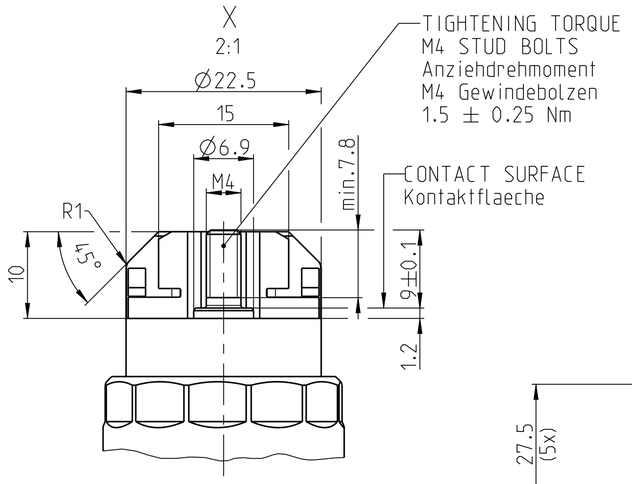

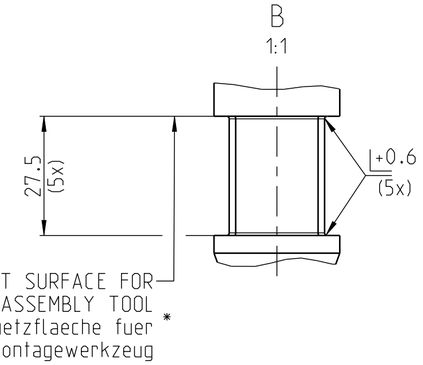

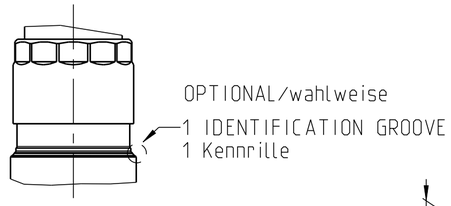

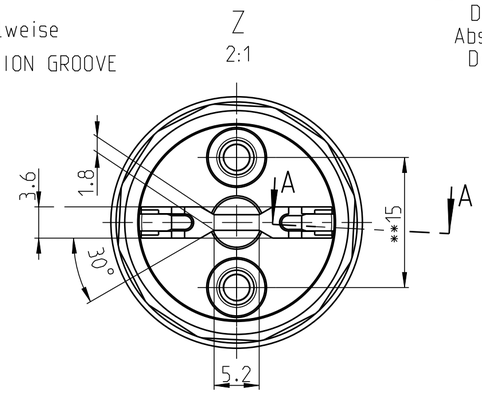

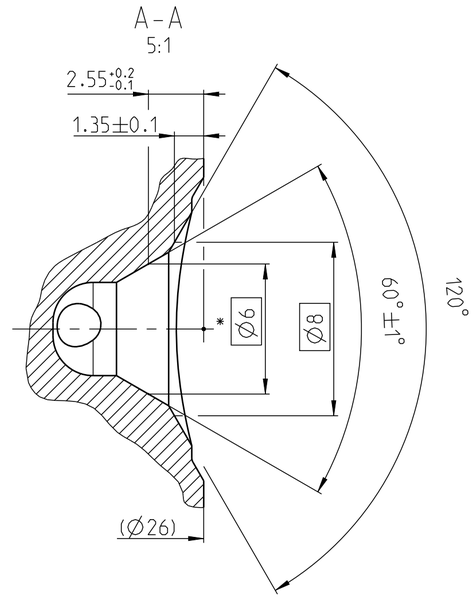

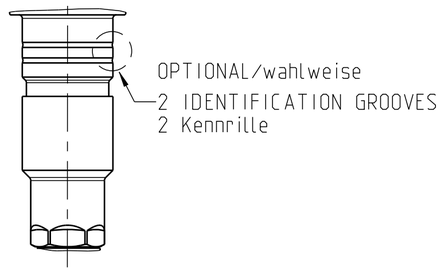

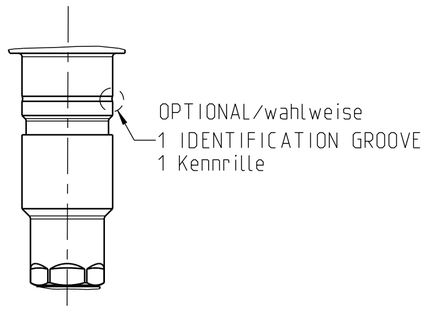

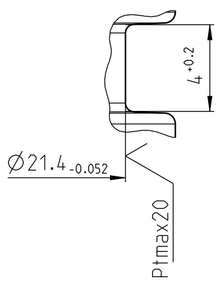

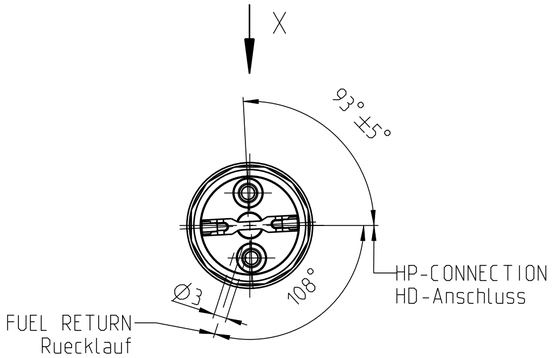

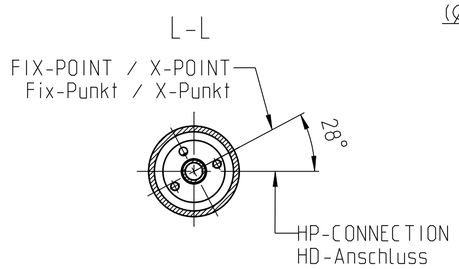

TECHNICAL DATA SEE TCD
Technische Daten siehe TKU

REGARD MOUNTING INSTRUCTION
beachte Einbauhinweise
Y 445 120 393 / 392: Rev.11

OFFER DRAWING / Angebotszeichnung
0 445 A29 357 - INLET CONNECTOR / Drst
A 445 120 392 - SEAL-RING / Dichtring
A 445 120 235 - O-RING / O-Ring

CORROSION PROTECTION FOR TRANSPORTATION.
HANDLING AND STORAGE: SILAN OR OIL
Korrosionsschutz fuer Transport.
Gebrauch und Lagerung: Silan oder Oel

general tolerances for/Allgemeintoleranzen fuer		
lin.dim./L.masse	radii/Radien	angles/Winkel
± 0.2	± 0.2	± 3°
all linear dimensions in/ Alle Laengenmasse in		mm

confidential
Vertraulich

Ind.	Change/Aend.	YYYYMMDD	Drawn/Gez.	Checked/Gepr.	Releas./Freig.	BWN	Resp. dept./Verantw. Abt.	Add. info./Zus. Info.
0	initial	20171018	LL	Zm	Yq	376	RBCD/EPD3	

Treatment/Behandlung | Missed details/Fehlende Angaben | Size/Gst. --
Mat./Stoff | From/Aus
Lang./Spr. en/de | Wght./Gew. | Crit. P. | Scale/M.stab 1:1 | Mat.meets/Stoffe s N2580-1 | Syst. PE | MNR --
BOSCH
CRIN3-18-BL INJECTOR
CRIN3-18-BL Injektur
Doc.type AGZ | 0 445 A29 488 | DP/TD | Ind. 00 | Format A2 | Sheet/Bl. 1/1
Repl. for | Repl. by

0 445 B29 0KM-00	.	0 433 B00 1TU-00	.	0 449 A10 526
SAMPLE NUMBER Muster nummer	SERIES NUMBER Serien Nummer	NOZZLE NUMBER Duesen-Nr.	CUSTOMER ORDER NUMBER Kundenbestellnummer	TCD TKU

** MEASURED AT Ø6.9
** gemessen am Ø6.9

* NOTE MOUNTING INSTRUCTIONS
* siehe Einbauhinweise

— · · — INJECTOR GUIDANCE
Injektorfuehrung

© Robert Bosch GmbH. Alle Rechte vorbehalten, auch bzgl. jeder Verfuegung, Verwertung, Reproduktion, Bearbeitung, Weitergabe sowie fuer den Fall von Schutzrechtsanmeldungen.
© Robert Bosch GmbH. All rights reserved, also regarding any disposal, exploitation, reproduction, editing, distribution, as well as in the event of applications for industrial property rights.