基准区域		产品关键特性					更改记录						
		点号	类型	点数	要求描述/说明	区域	区域	更改日期	标记	处数	更改描述	文件号	工程师

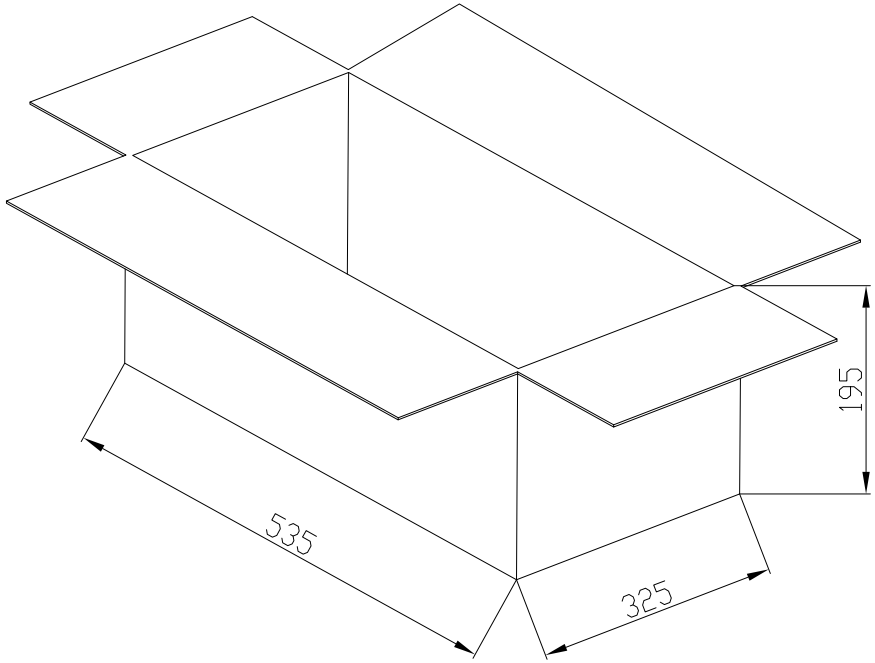

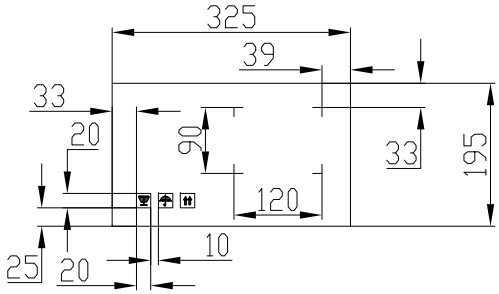

纸箱测视图

技术要求

1、箱体表面图案、字迹印刷清晰，色度一致，印刷位置误差不超过5mm;

2、箱体四周无漏洞，各箱盖合拢后无参差和离缝;

3、箱体标注尺寸为内档尺寸，公差不超过±5mm;

4、瓦楞纸板含水率8%-9%;

5、纸箱接头订合的接合宽度40-50mm，金属箱钉沿搭线部分中线接合，采用45°斜钉，箱钉排列整齐均匀;

6、瓦楞纸箱摇盖经开合180°往复10次，箱面层和里层不得有裂痕;

投影角		图幅		名称	外箱		图号	PCOC-18-000001			
		A4					图样标记	版本号	重量(Kg)	比例	
设计		工艺检查					SA		kg	1:10	
校核		审定		重要度分级	C		共 1 张		第 1 张		
审查		批准		材料	M314B 5层瓦楞纸板		苏州国方汽车电子有限公司				
标准检查											