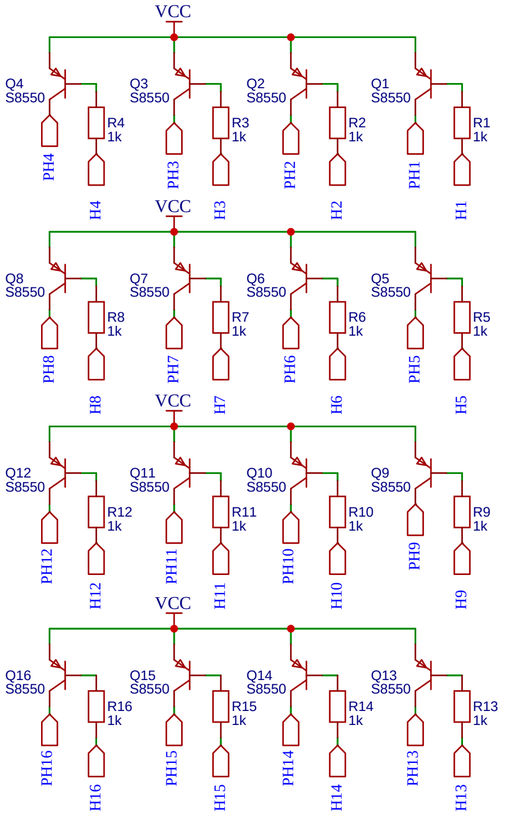

芯片数据输出驱动

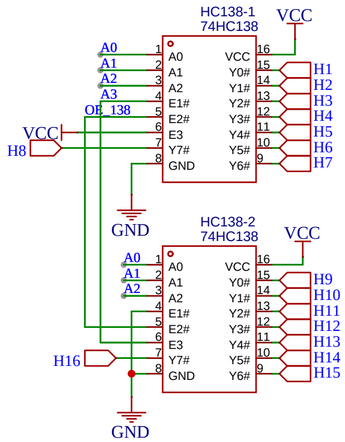

74HC138芯片

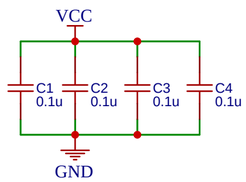

芯片电源滤波

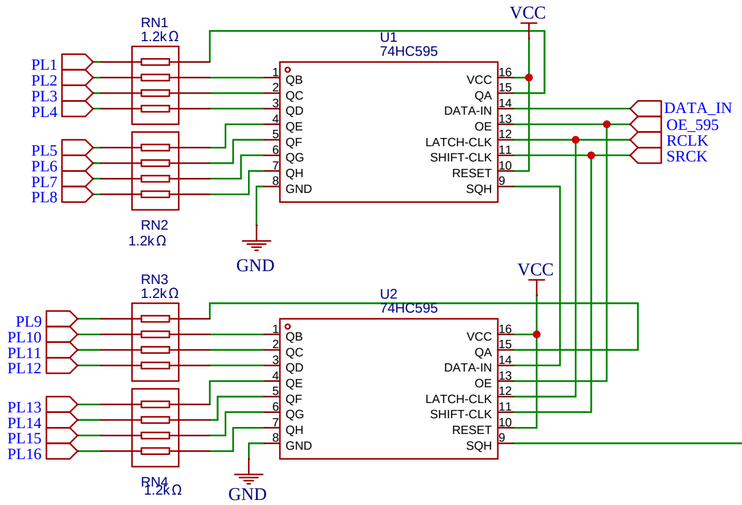

74HC595芯片（模块1）

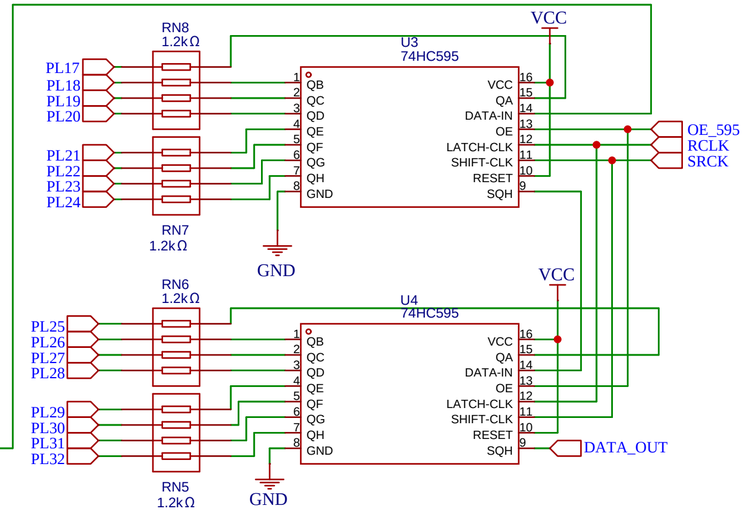

74HC595芯片（模块2）

74HC595芯片

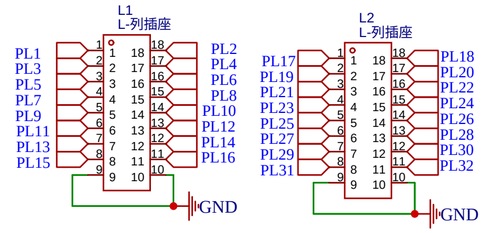

列插座

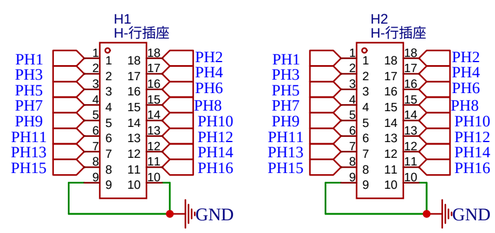

行插座

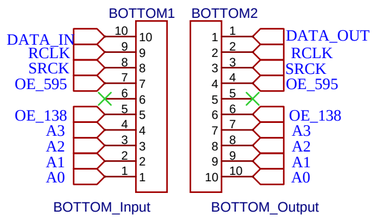

数据接口（顶部+底部）

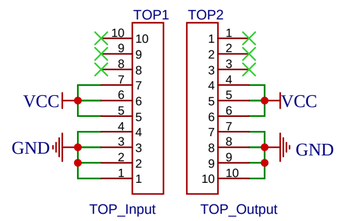

电源接口（顶部+底部）

Schematic	dz_base	Update Date	2023-01-07
		Create Date	2023-01-06
Page	P1	Part Number	
Drawed		LED-Matrix-16xN	
Reviewed			
		VER	SIZE	PAGE 1 OF 1
嘉立创EDA		V1.0	A2	嘉立创EDA