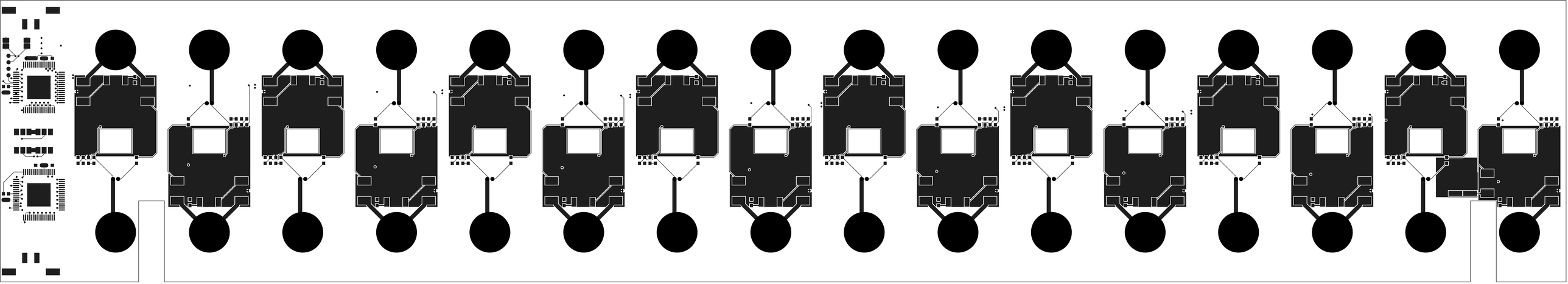

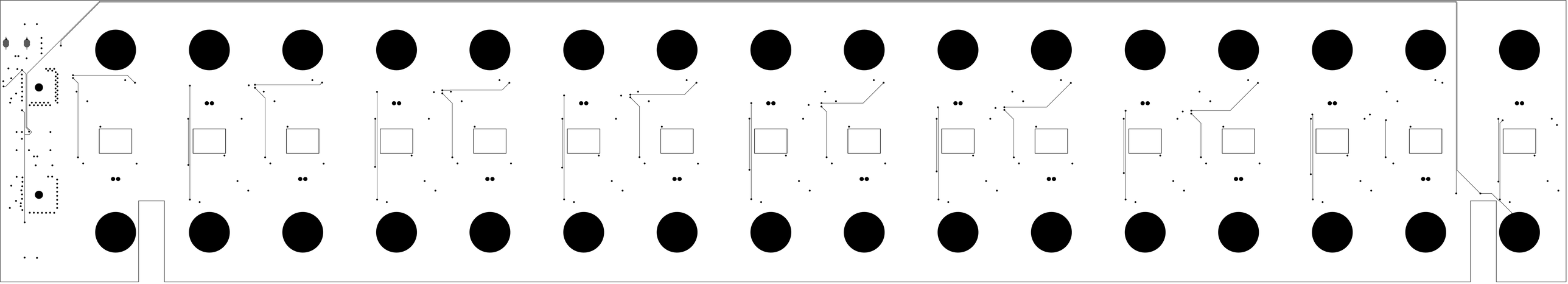

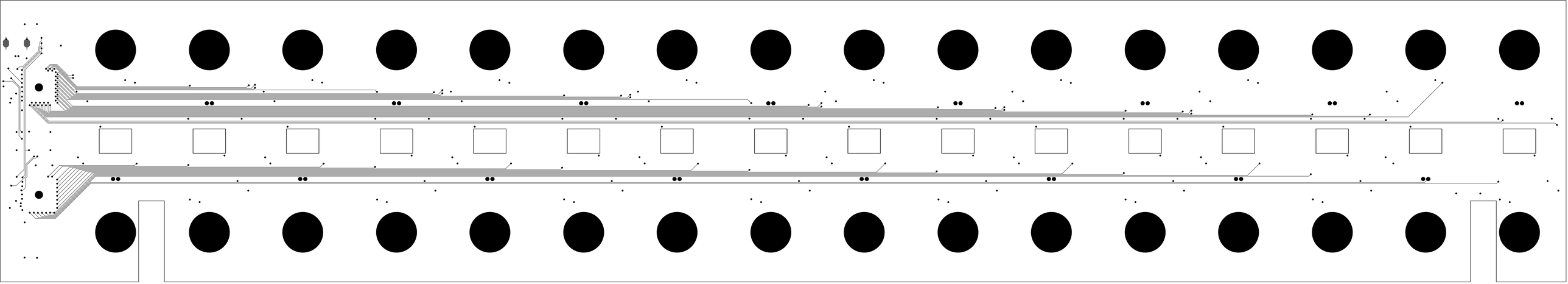

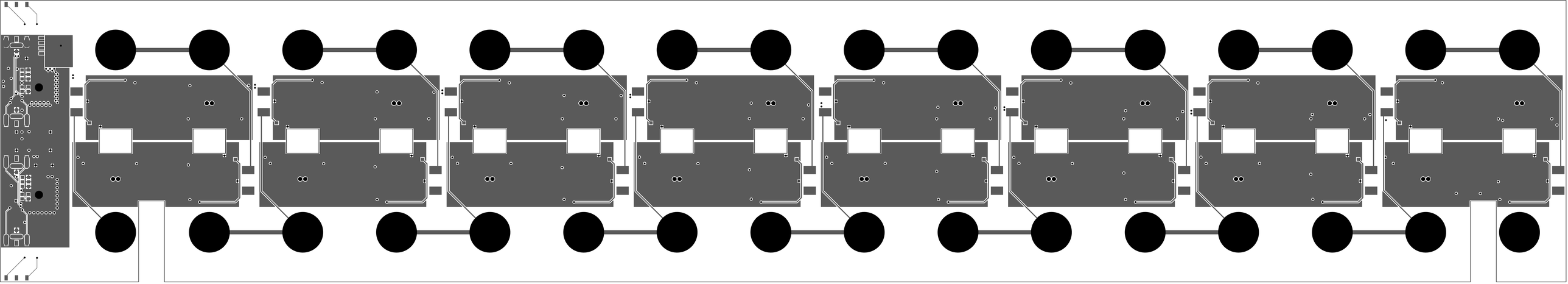

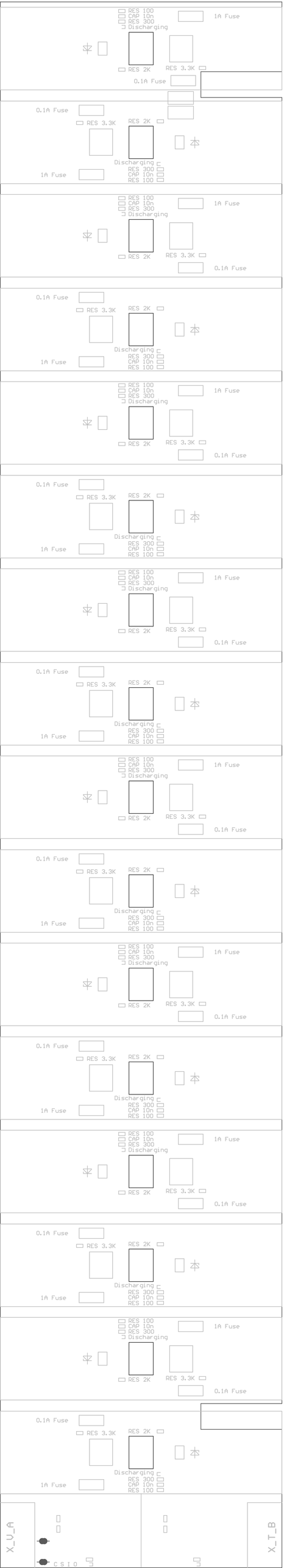
RES 100
CAP 10n
RES 300
Discharging
1A Fuse
RES 2K
RES 3.3K
0.1A Fuse
X_U_A
X_T_B
C S I O

ИЛС 100К

ЖЛС 100К

ИЛС 100К

ЖЛС 100К

ИЛС 100К

ЖЛС 100К

ИЛС 100К

ЖЛС 100К

ИЛС 100К

ЖЛС 100К

ИЛС 100К

ЖЛС 100К

ИЛС 100К

ЖЛС 100К

ИЛС 100К

ЖЛС 100К