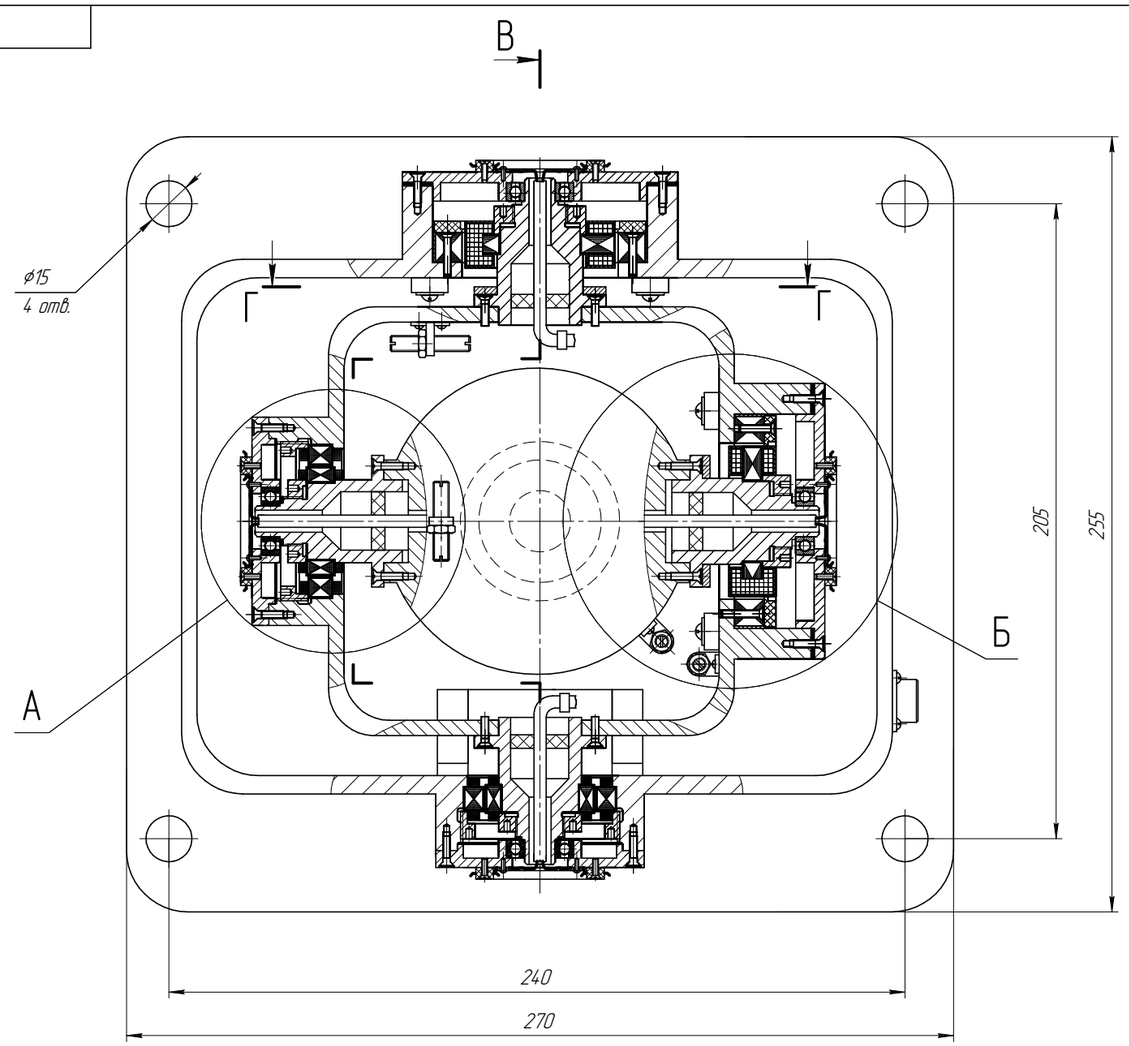

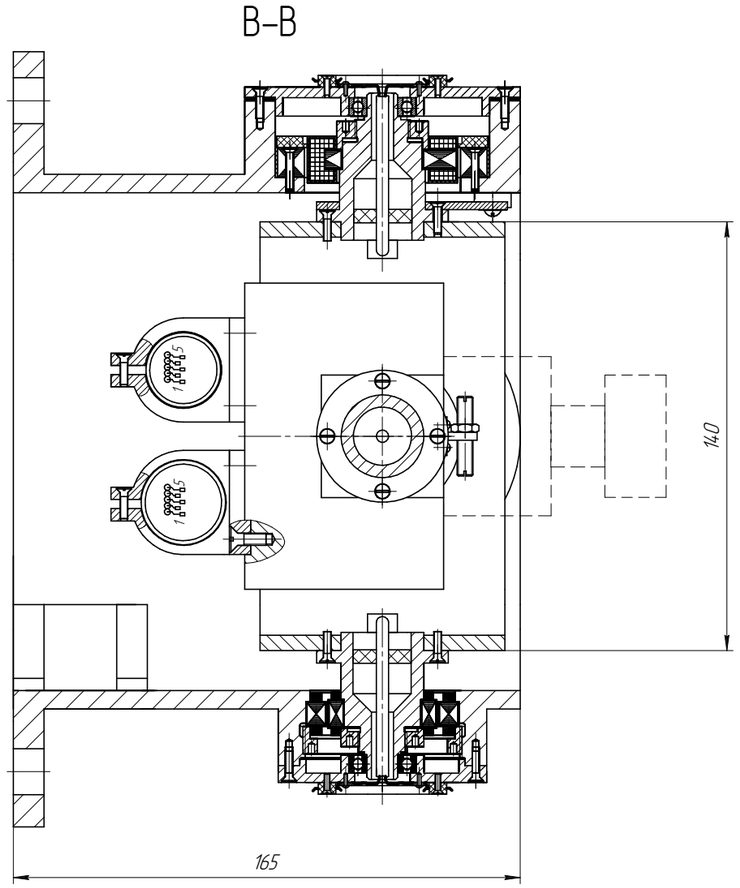

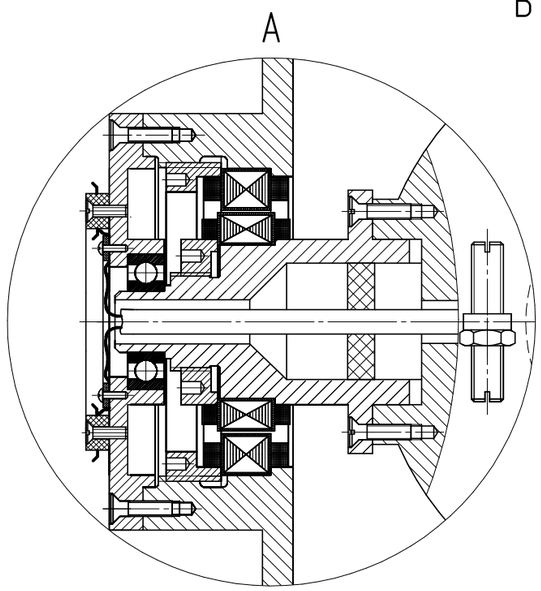

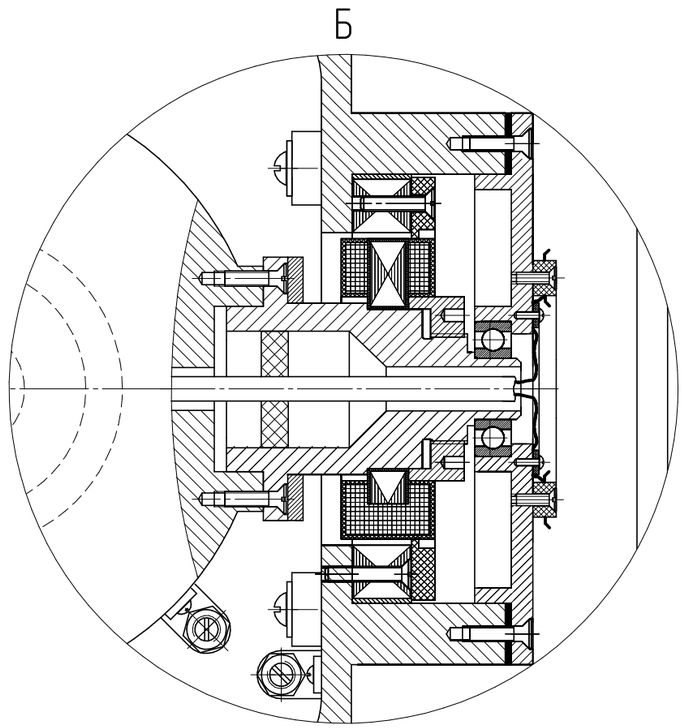

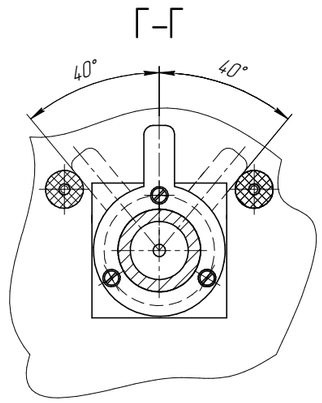

Изм.	Лист	№ докум.	Подп.	Дата	Сборка	Лит.	Масса	Масштаб
Разраб.							17,3	1:1
Пров.								
Т.контр.						Лист	Листов	1
Н.контр.								
Утв.								

Перв. примен. | Справ. № | Подп. и дата | Инв. № дубл. | Взам. инв. № | Подп. и дата | Инв. № подл.

КОМПАС-3D v20 Учебная версия © 2021 ООО "АСКОН-Системы проектирования". Россия. Все права защищены
Не для коммерческого использования

Копировал | Формат А1