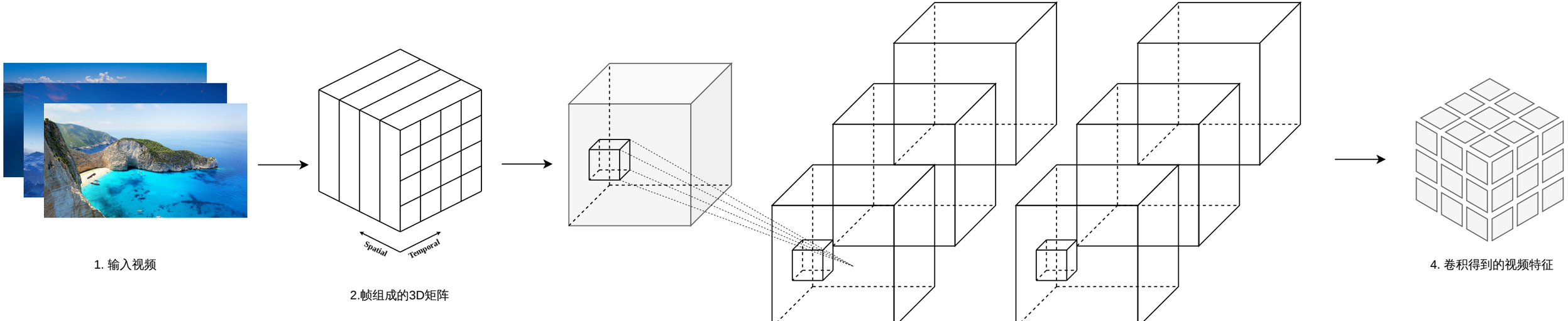

1. 输入视频

2.帧组成的3D矩阵

3. 3D卷积过程

4. 卷积得到的视频特征