RPI & EXT-CONN

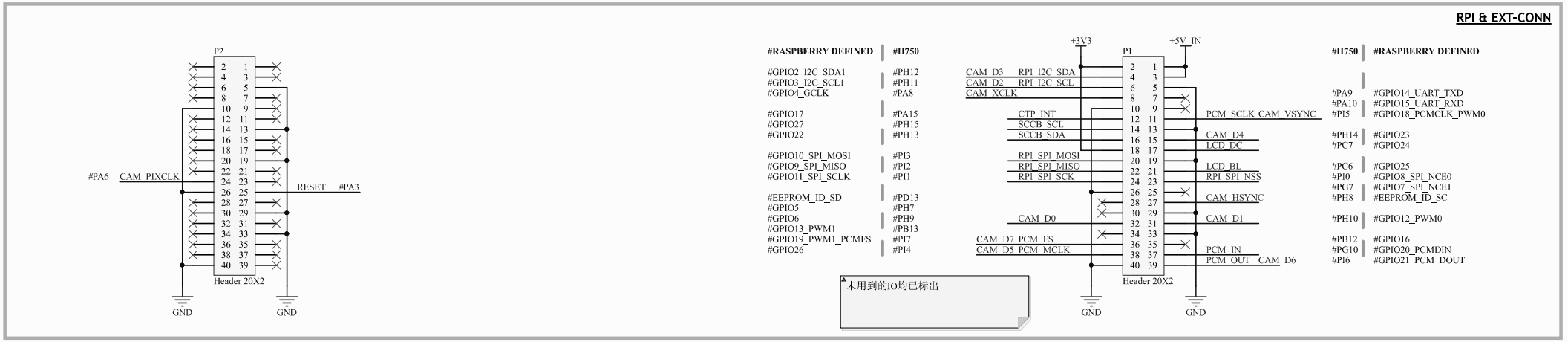

LCD & CAMERA CONN

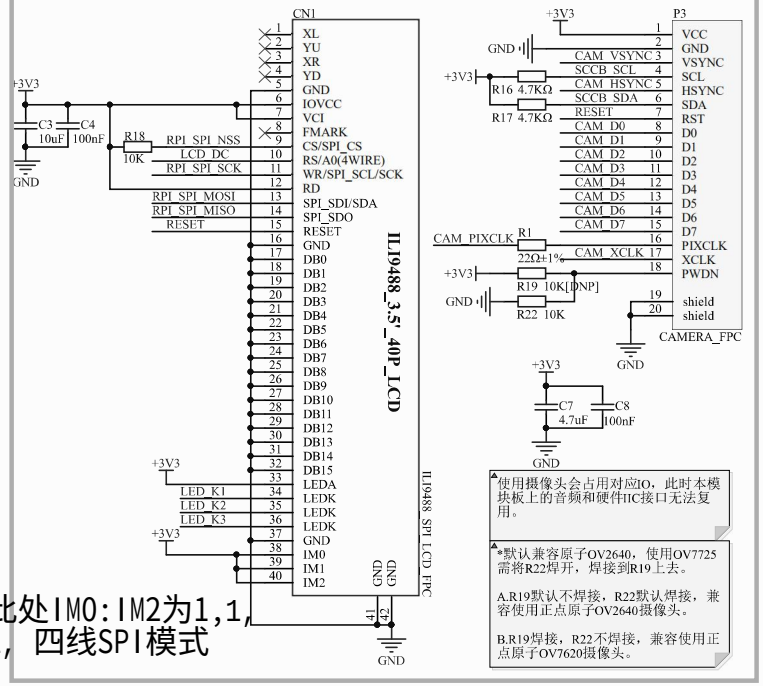

此处IM0:IM2为1,1,1, 四线SPI模式

使用摄像头会占用对应IO，此时本模块板上的音频和硬件IIC接口无法复用。

*默认兼容原子OV2640，使用OV7725需将R22焊开，焊接到R19上去。

A.R19默认不焊接，R22默认焊接，兼容使用正点原子OV2640摄像头。

B.R19焊接，R22不焊接，兼容使用正点原子OV7620摄像头。

CTP

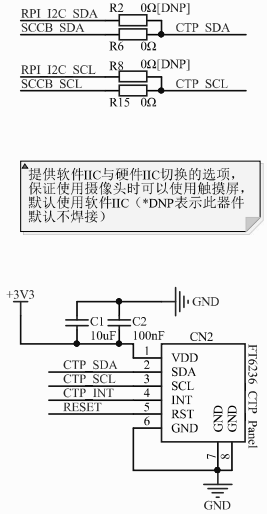

提供软件IIC与硬件IIC切换的选项，保证使用摄像头时可以使用触摸屏，默认使用软件IIC（*DNP表示此器件默认不焊接）

CODEC-AUDIO

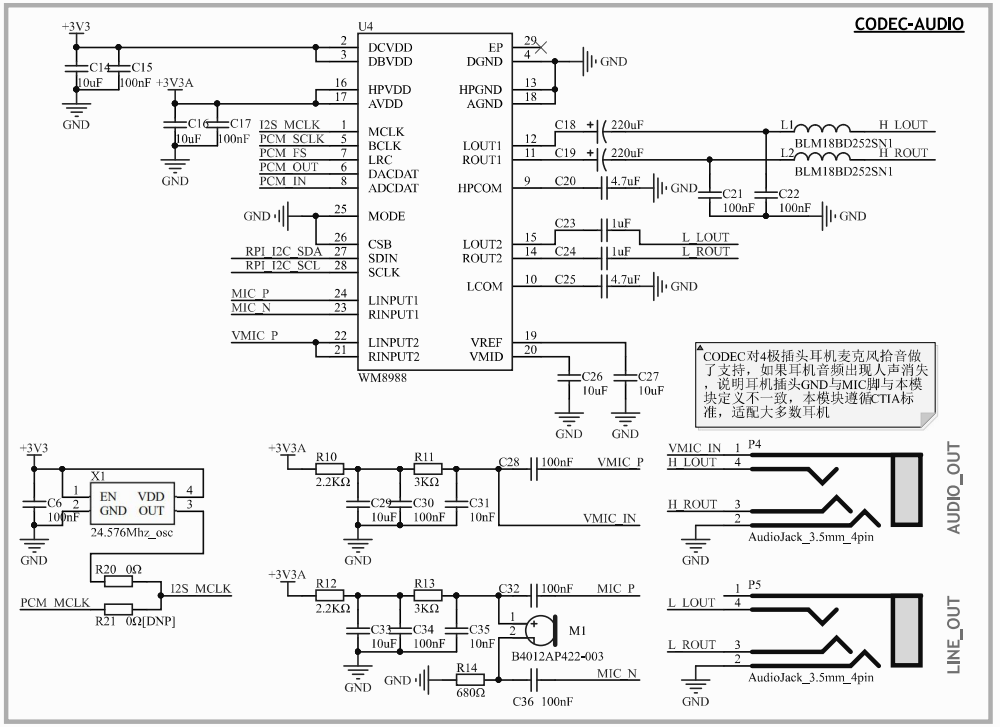

CODEC对4极插头耳机麦克风拾音做了支持，如果耳机音频出现人声消失，说明耳机插头GND与MIC脚与本模块定义不一致，本模块遵循CTIA标准，适配大多数耳机

LCD-BACKLIGHT

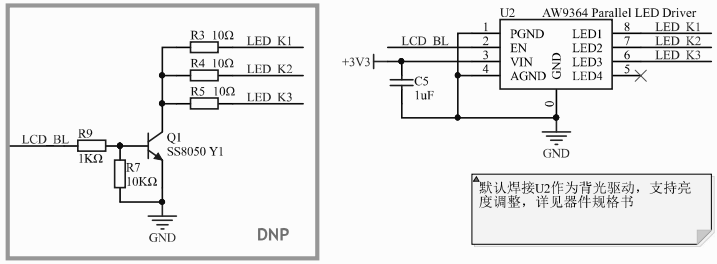

默认焊接U2作为背光驱动，支持亮度调整，详见器件规格书

LDO for CODEC

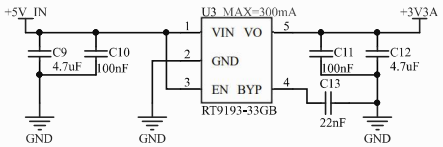

Title: *ART-Media_Board*		
Size: A3	Author: STACKRYAN	Revision:V1.0
Date: 2020/11/26	Time: 14:08:59	Sheet1 of 1
File: ART-SCREEN.SchDoc		