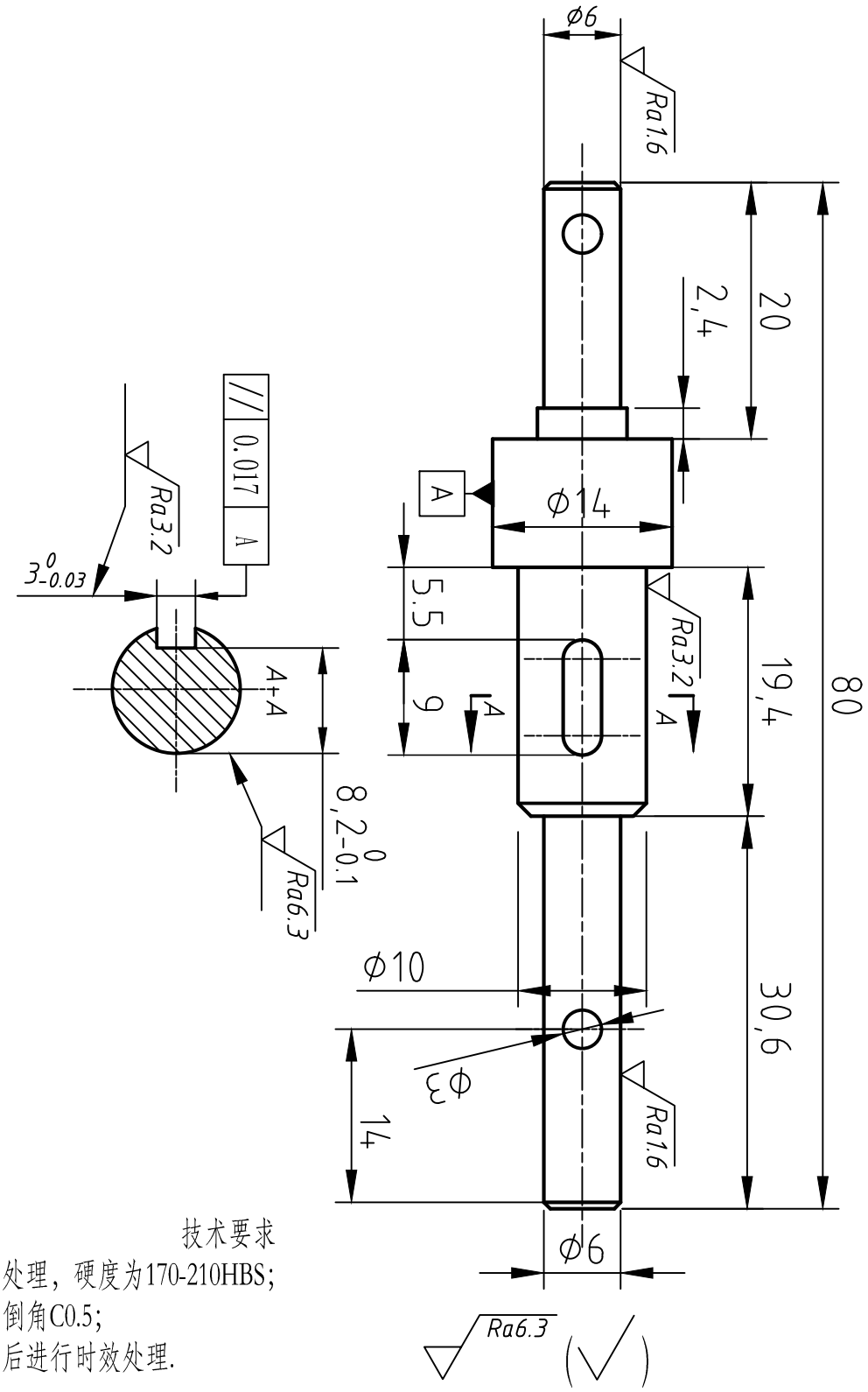

技术要求

1.正火处理，硬度为170-210HBS;

2.未注倒角C0.5;

3.粗车后进行时效处理.

					45号钢			华中科技大学
标记	处数	更改文件号	签 字	日期				轴
设 计		标准化			图样标记	数 量	重量	比例
校 对		审 定				2		2:1
审 核								
工 艺		日 期	2014.1.14		共 页	第 张		