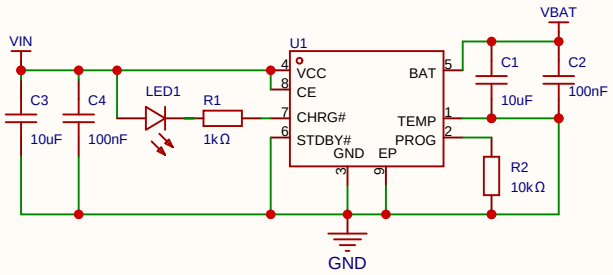

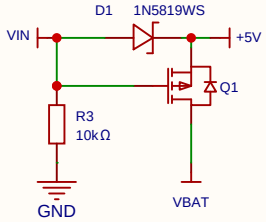

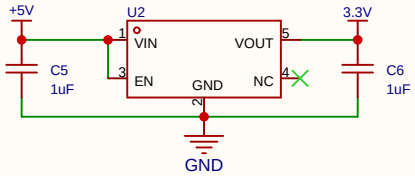

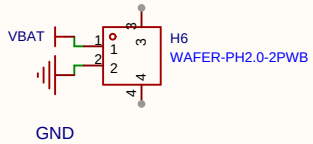

LDO-3.3V

TP4056X锂电池充放电部分

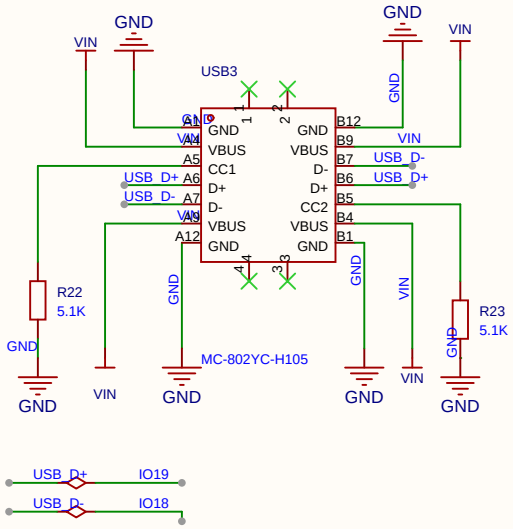

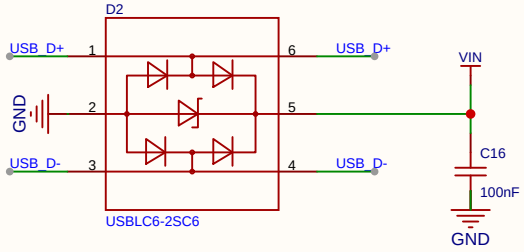

USB TYPE C

原理图	Schematic1_9	更新日期	2025-12-09
		创建日期	2025-12-09
图页	P1	物料编码	
绘制		sleepclock	
审阅			
		版本	尺寸	页 1 共 2
嘉立创EDA		V1.0	A4	嘉立创EDA

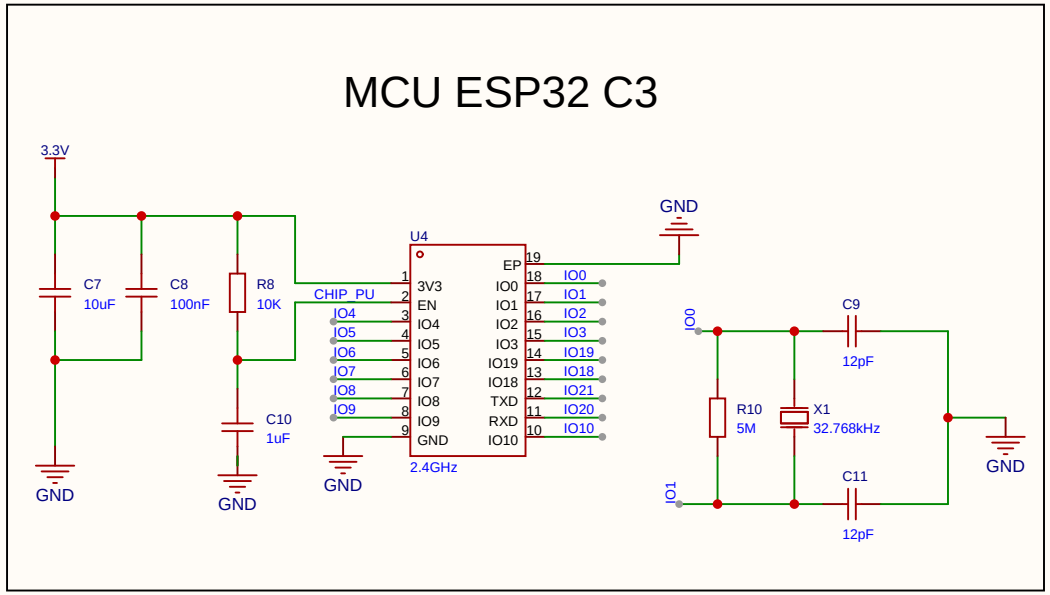

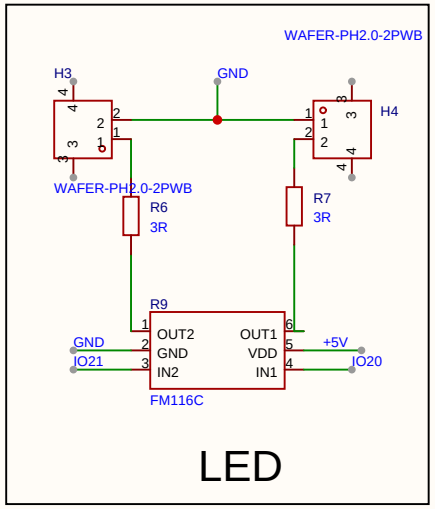

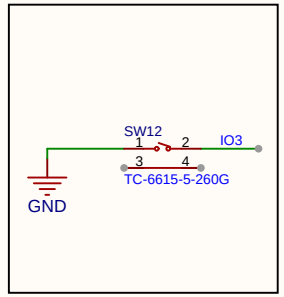

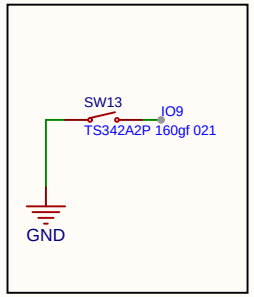

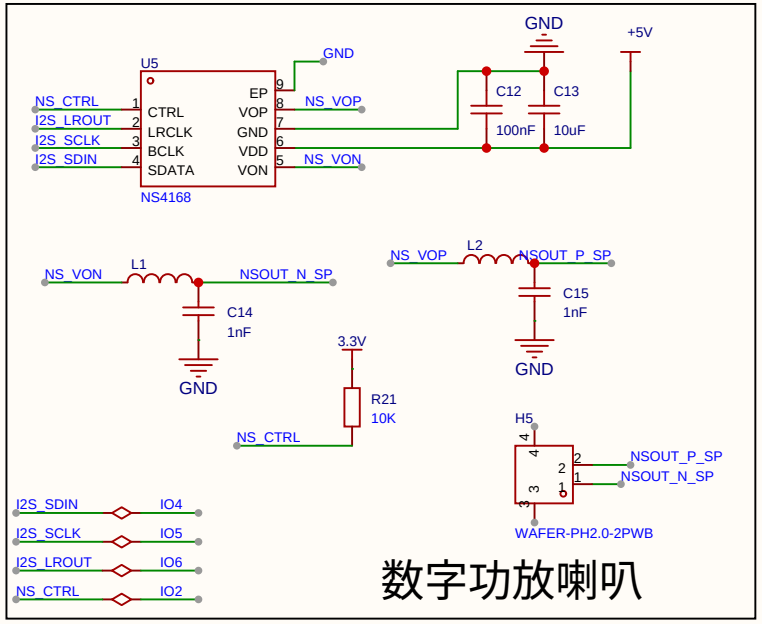

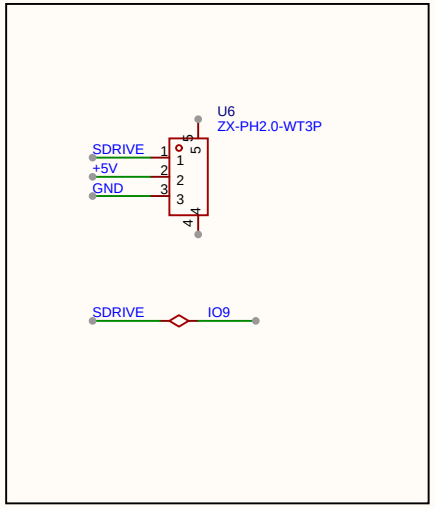

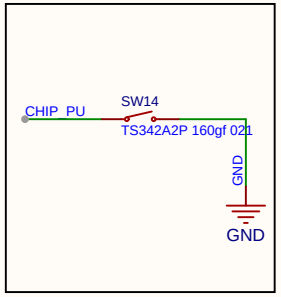

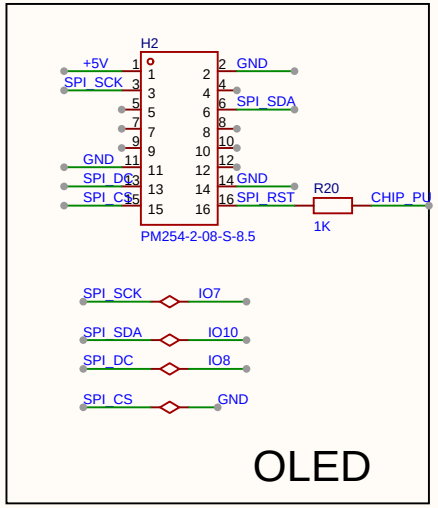

原理图	Schematic1_9	更新日期	2026-04-13
		创建日期	2025-12-07
图页	P2	物料编码	
绘制		sleepclock	
审阅			
		版本	尺寸	页 2 共 2
嘉立创EDA		V1.0	A4	嘉立创EDA