可燃气体传感器

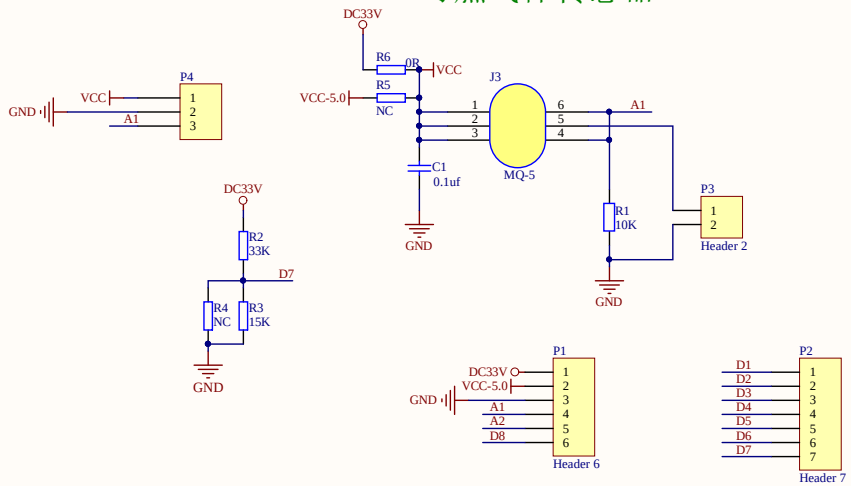

名称：	可燃气体传感器模块		
设计：	FARSIGHT	版本：	V2
日期：	2016.3.24	网址：dev.hqyj.com	