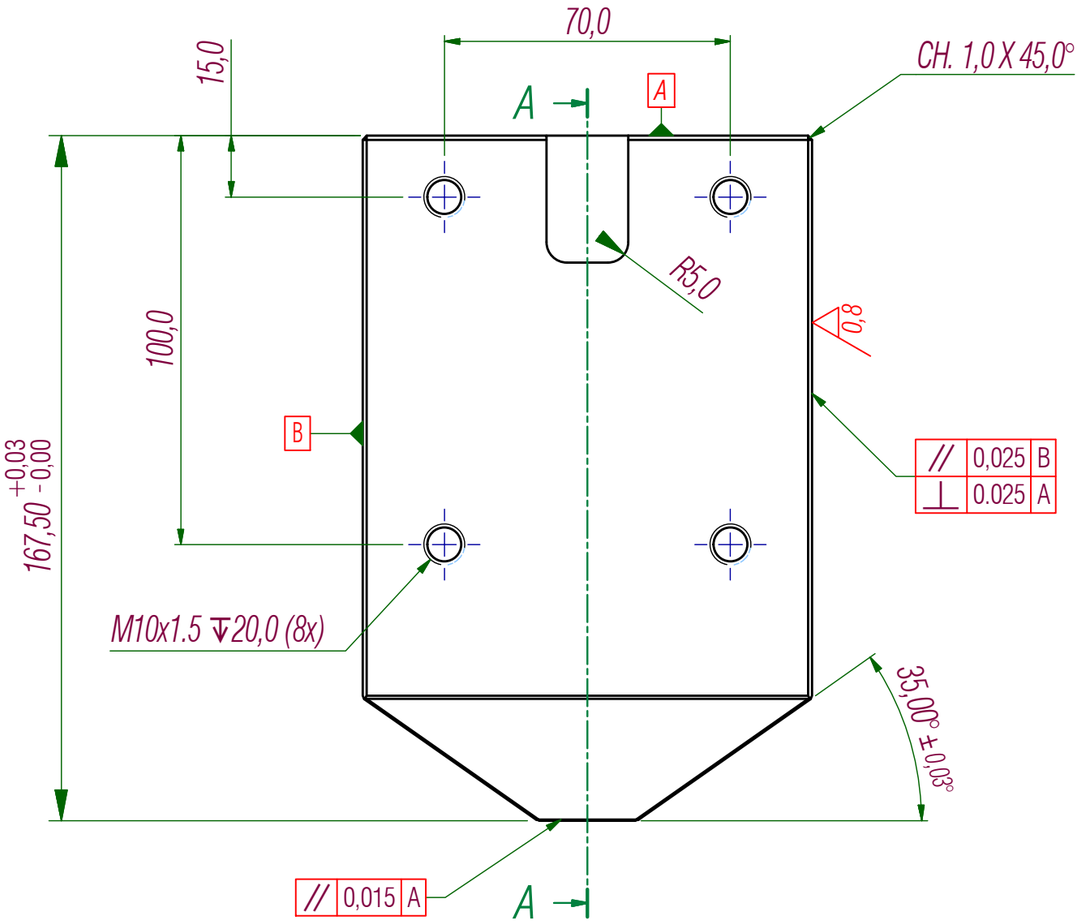

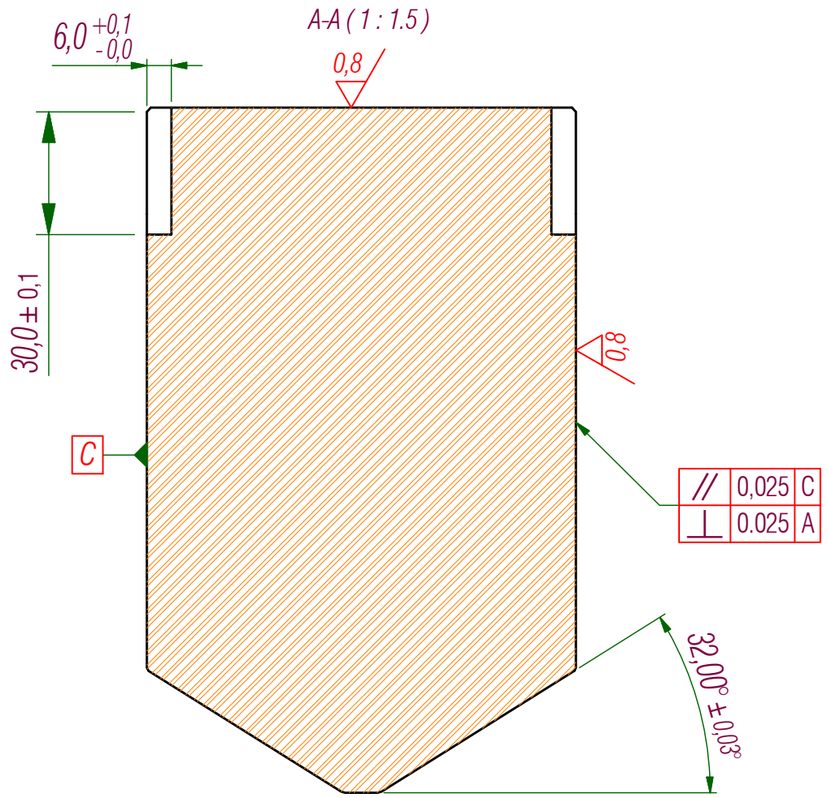

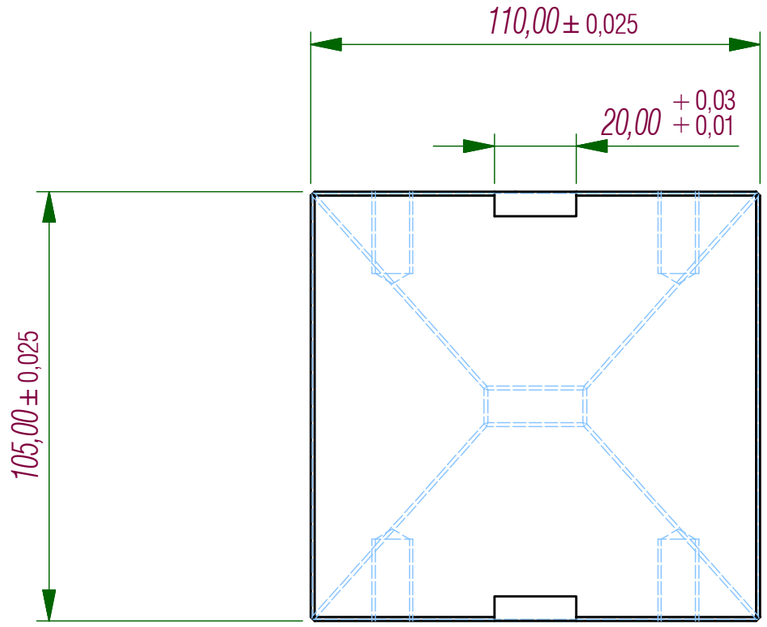

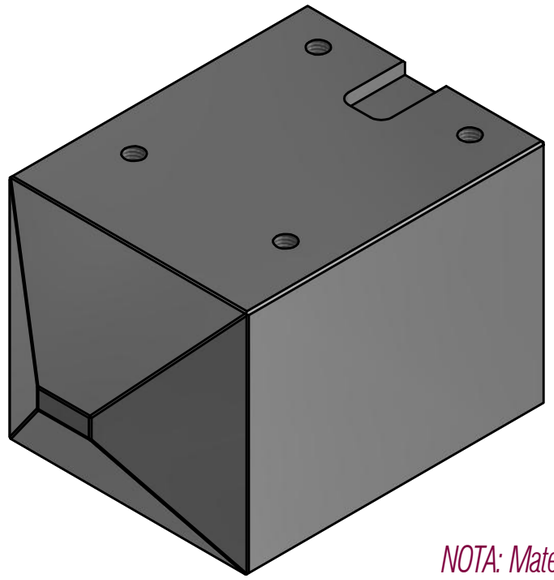

NOTA: Material Aço Permendur 49 fornecido pelo LNLS.
Quebrar cantos vivos na região do prisma 0,5x45°.

ITEM	DESCRIÇÃO	QTDE.	ARQUIVO	MATERIAL	MASSA (Kg)
1	Polo do dipolo de 3 tesla.	1	BC-10005.ipt	Aço Permendur 49.	13,8 kg

COD. ATIVIDADE:	1504002005	ESCALA: 1 : 1.5	PROJETO:	DIPOLO BC - 3T SIRIUS
CRIAÇÃO:	reinaldo.basilio	24/11/2015	ARQUIVO:	BC-10005.idw
IMPRESSO POR:	reinaldo.basilio 15/06/16 16:11	V40		

DIRETÓRIO: D:\ARQ\Basilio\LNLS-2\Anel\Dipolos\BC-3T\Dipolo 3T e 1T\Prototipo 1\Projeto Mecanico\BC-10005.ipt

EXCETO INDICADO, TOLERÂNCIAS DIMENSIONAIS E GEOMÉTRICAS CONFORME NBR ISO 2768-fHE ACABAMENTO GERAL N8 (Ra 3,2µm).