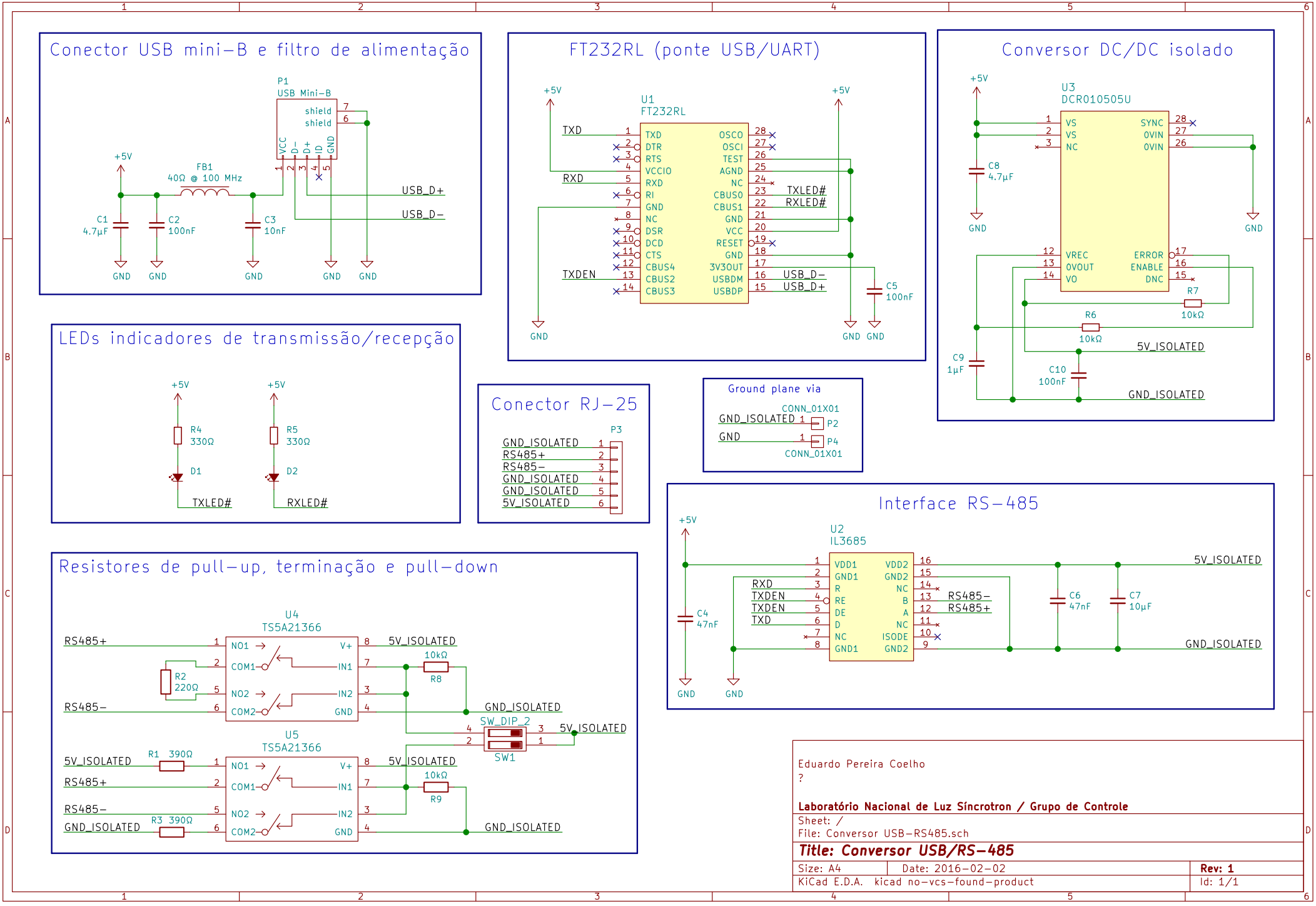
Conector USB mini-B e filtro de alimentação
P1
USB Mini-B
shield
shield
VCC
D-
D+
ID
GND
+5V
FB1
40Ω @ 100 MHz
C1
4.7µF
C2
100nF
C3
10nF
USB_D+
USB_D-
GND
FT232RL (ponte USB/UART)
U1
FT232RL
TXD
RXD
TXDEN
TXLED#
RXLED#
USB_D-
USB_D+
C5
100nF
Conversor DC/DC isolado
U3
DCR010505U
C8
4.7µF
R7
10kΩ
R6
10kΩ
C9
1µF
C10
100nF
5V_ISOLATED
GND_ISOLATED
LEDs indicadores de transmissão/recepção
R4
330Ω
R5
330Ω
D1
D2
TXLED#
RXLED#
Conector RJ-25
P3
GND_ISOLATED
RS485+
RS485-
5V_ISOLATED
Ground plane via
CONN_01X01
P2
P4
Interface RS-485
U2
IL3685
C4
47nF
C6
47nF
C7
10µF
RS485-
RS485+
Resistores de pull-up, terminação e pull-down
U4
TS5A21366
U5
TS5A21366
R2
220Ω
R8
10kΩ
R9
10kΩ
R1 390Ω
R3 390Ω
SW_DIP_2
SW1
Eduardo Pereira Coelho
?
Laboratório Nacional de Luz Síncrotron / Grupo de Controle
Sheet: /
File: Conversor USB-RS485.sch
Title: Conversor USB/RS-485
Size: A4
Date: 2016-02-02
Rev: 1
KiCad E.D.A. kicad no-vcs-found-product
Id: 1/1