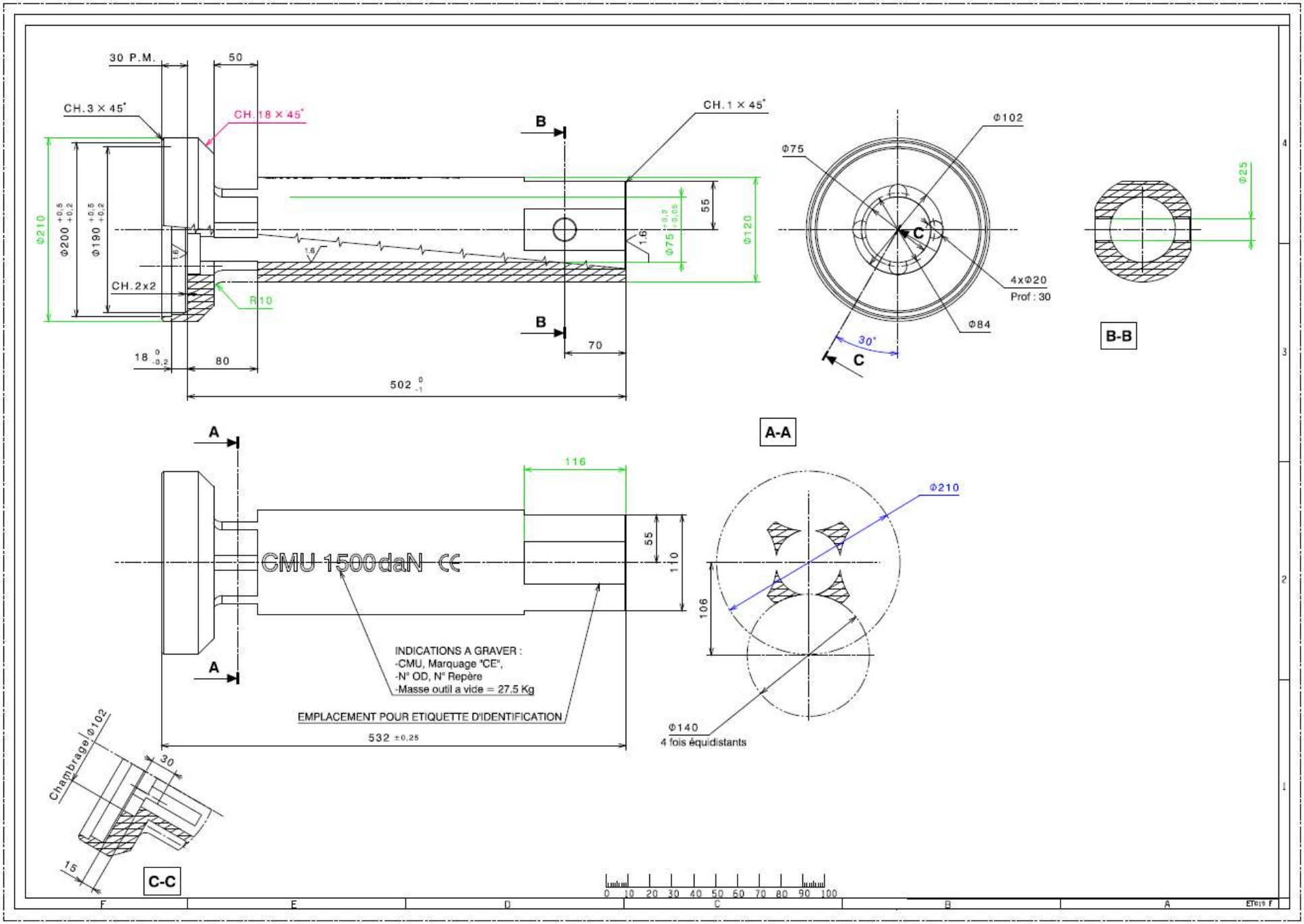
30 P.M.
50
CH.3 × 45°
CH.18 × 45°
CH.1 × 45°
B
Φ210
Φ200 +0,5 +0,2
Φ190 +0,5 +0,2
1,6
CH.2x2
R10
Φ75 +0,2 +0,05
55
Φ120
18 0 -0,2
80
70
502 0 -1
Φ102
Φ75
C
4xΦ20
Prof : 30
Φ84
30°
Φ25
B-B
A
A-A
116
CMU 1500daN CE
110
106
Φ210
INDICATIONS A GRAVER :
-CMU, Marquage "CE",
-N° OD, N° Repère
-Masse outil a vide = 27.5 Kg
EMPLACEMENT POUR ETIQUETTE D'IDENTIFICATION
532 ±0,25
Φ140
4 fois équidistants
Chambrage Φ102
30
15
C-C
0 10 20 30 40 50 60 70 80 90 100
F
E
D
C
B
A
ET019 F