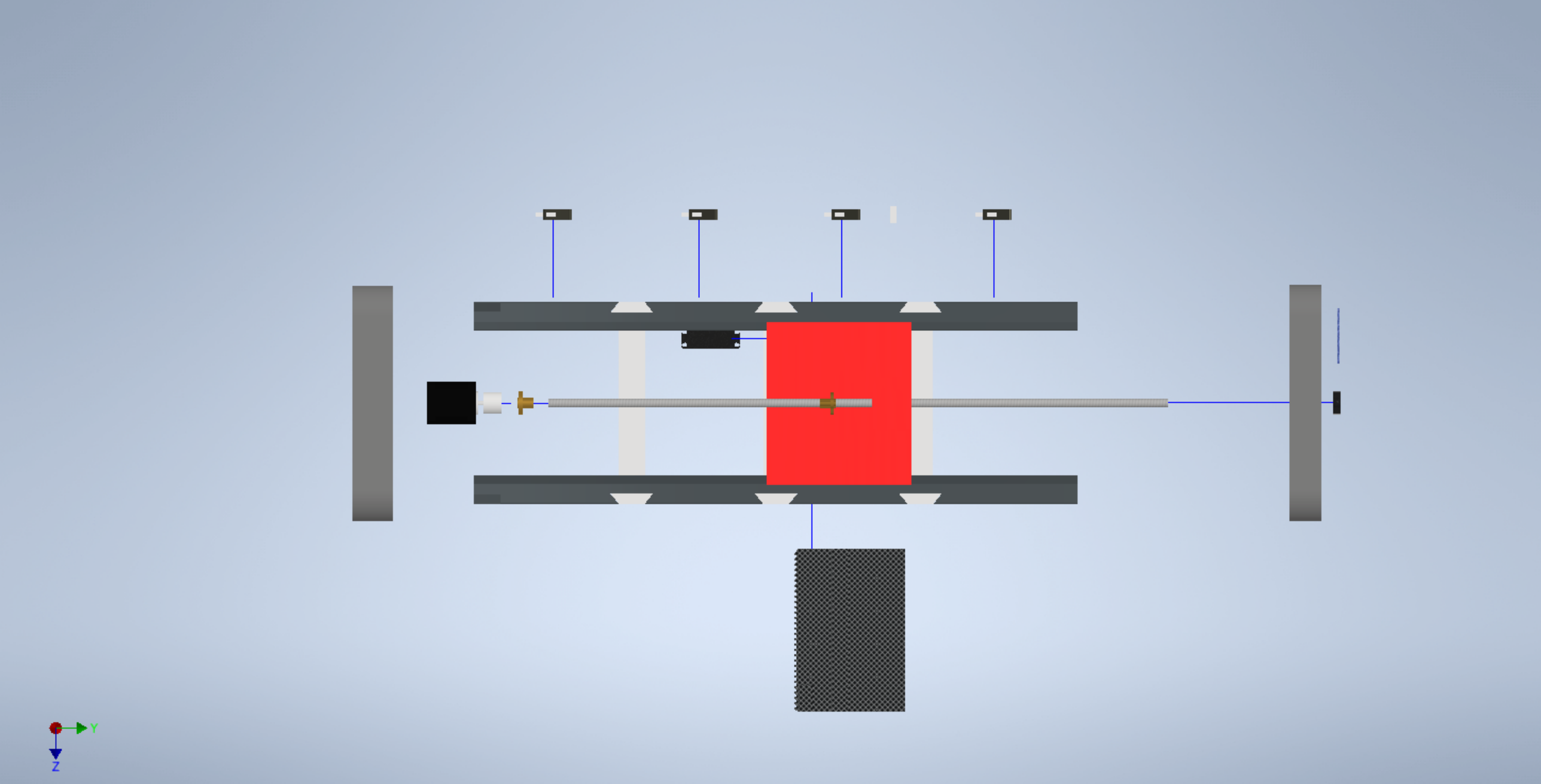
Y
Z