0.96寸OLED显示屏模块原理图

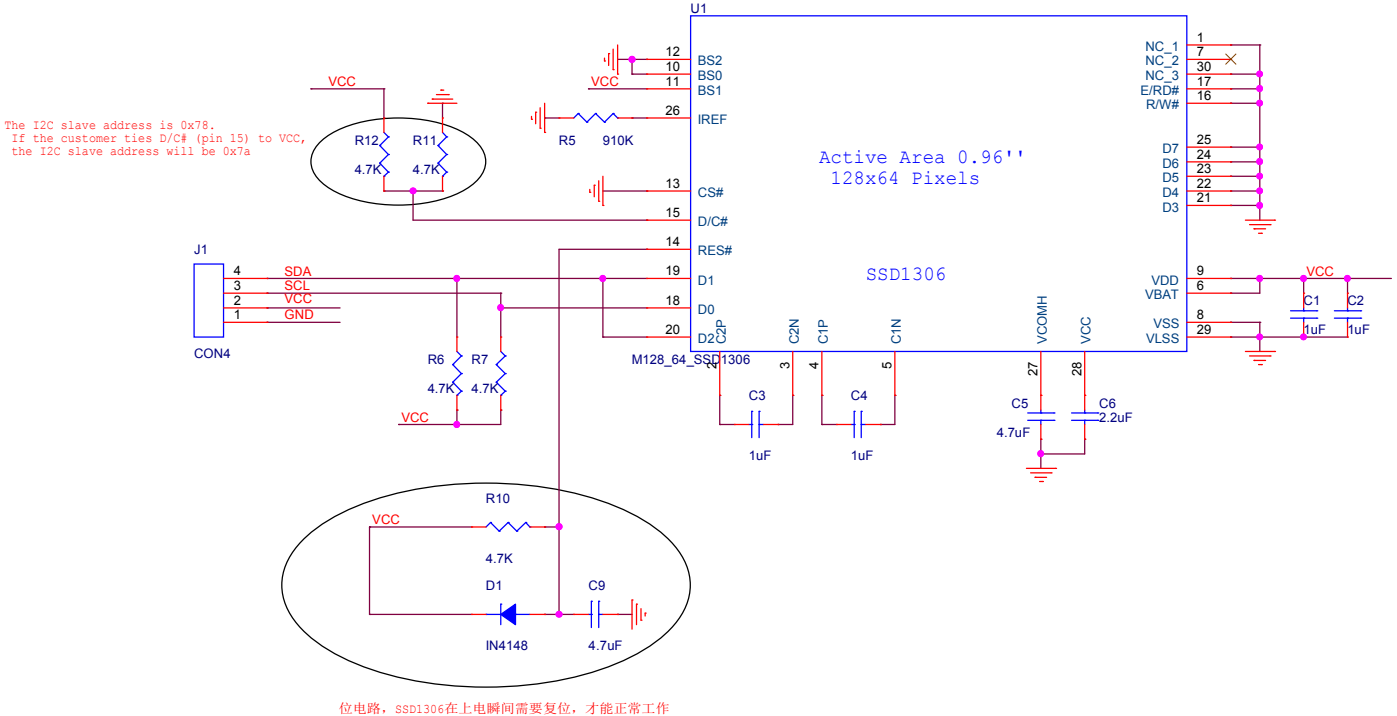

位电路，SSD1306在上电瞬间需要复位，才能正常工作