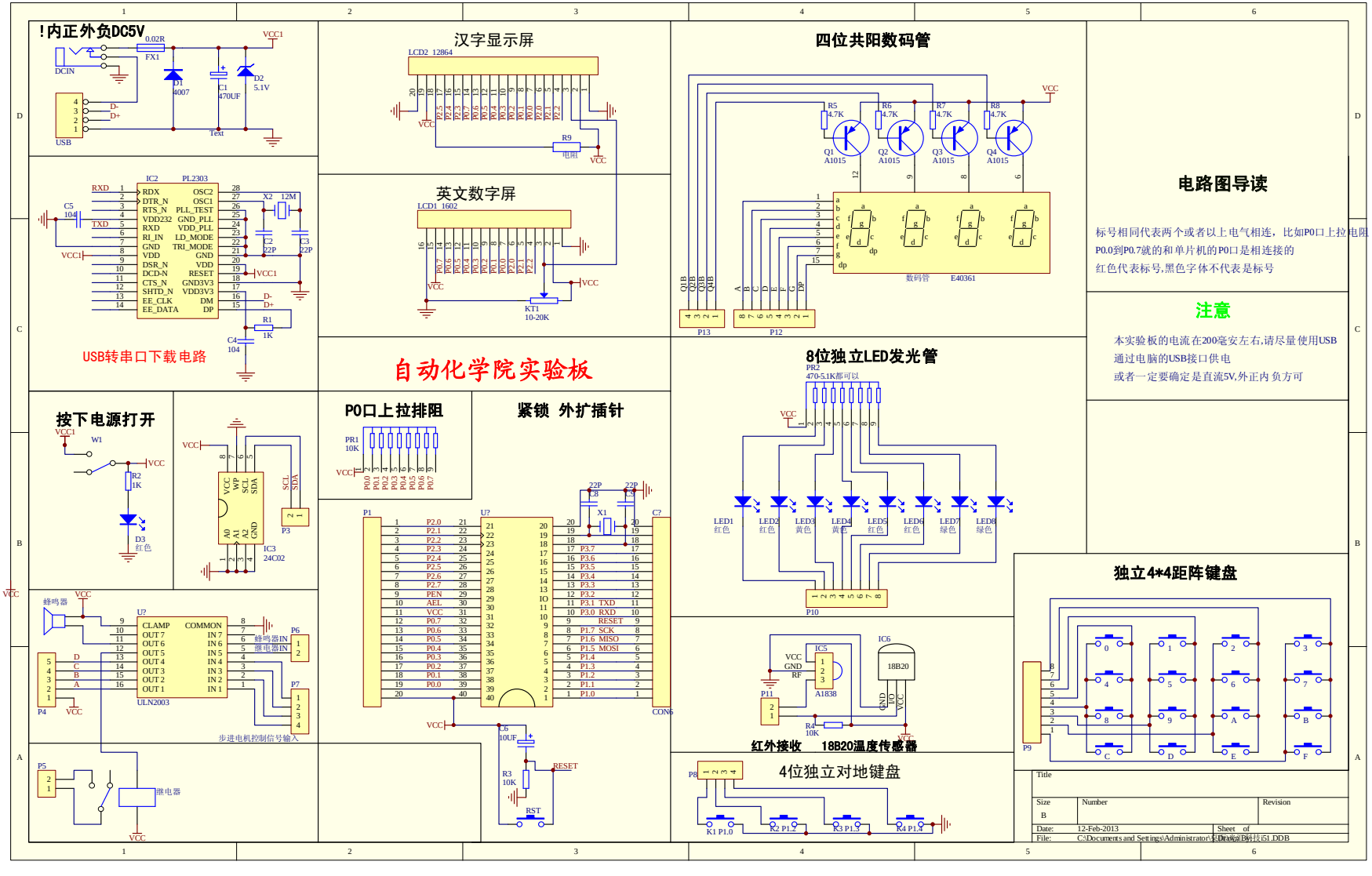
!内正外负DC5V
DCIN
USB
FX1
0.02R
D1
4007
C1
470UF
D2
5.1V
VCC1
Text
汉字显示屏
LCD2 12864
R9
电阻
VCC
英文数字屏
LCD1 1602
KT1
10-20K
四位共阳数码管
R5 4.7K
R6 4.7K
R7 4.7K
R8 4.7K
Q1 A1015
Q2 A1015
Q3 A1015
Q4 A1015
数码管 E40361
P13
P12
IC2 PL2303
RXD
TXD
C5 104
X2 12M
C2 22P
C3 22P
R1 1K
C4 104
USB转串口下载电路
自动化学院实验板
电路图导读
标号相同代表两个或者以上电气相连，比如P0口上拉电阻
P0.0到P0.7就的和单片机的P0口是相连接的
红色代表标号,黑色字体不代表是标号
注意
本实验板的电流在200毫安左右,请尽量使用USB
通过电脑的USB接口供电
或者一定要确定是直流5V,外正内 负方可
按下电源打开
W1
R2 1K
D3 红色
IC3 24C02
P3
P0口上拉排阻
PR1 10K
紧锁 外扩插针
P1
U?
CON6
C7
X1
22P
C6 10UF
R3 10K
RESET
RST
8位独立LED发光管
PR2
470-5.1K都可以
LED1 红色
LED2 红色
LED3 黄色
LED4 黄色
LED5 红色
LED6 红色
LED7 绿色
LED8 绿色
P10
蜂鸣器
U? ULN2003
CLAMP
COMMON
OUT 7
OUT 6
OUT 5
OUT 4
OUT 3
OUT 2
OUT 1
IN 7
IN 6
IN 5
IN 4
IN 3
IN 2
IN 1
蜂鸣器IN
继电器IN
步进电机控制信号输入
P4
P6
P7
P5
继电器
IC5 A1838
IC6 18B20
P11
R4 10K
红外接收 18B20温度传感器
独立4*4距阵键盘
P9
4位独立对地键盘
P8
K1 P1.0
K2 P1.1
K3 P1.2
K4 P1.3
Title
Size B
Number
Revision
Date: 12-Feb-2013
Sheet of
File: C:\Documents and Settings\Administrator\桌面\51技术\51.DDB
Drawn By: