SEZIONI TRASVERSALI RAPPRESENTATIVE DELL'IMPALCATO

SEZIONE M - M SCALA 1:25

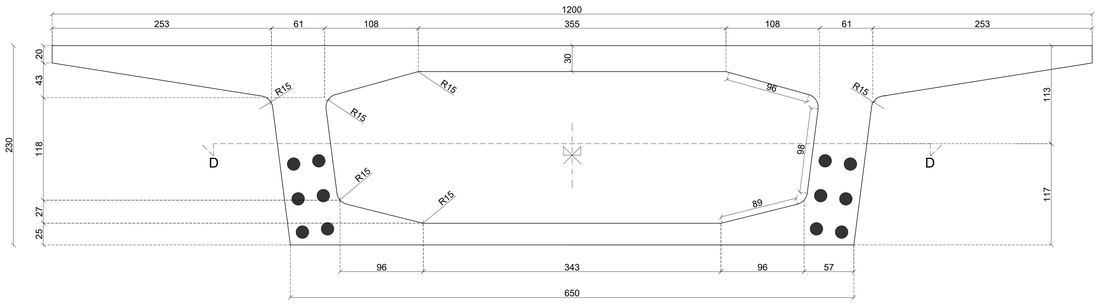

SEZIONE C - C SCALA 1:25

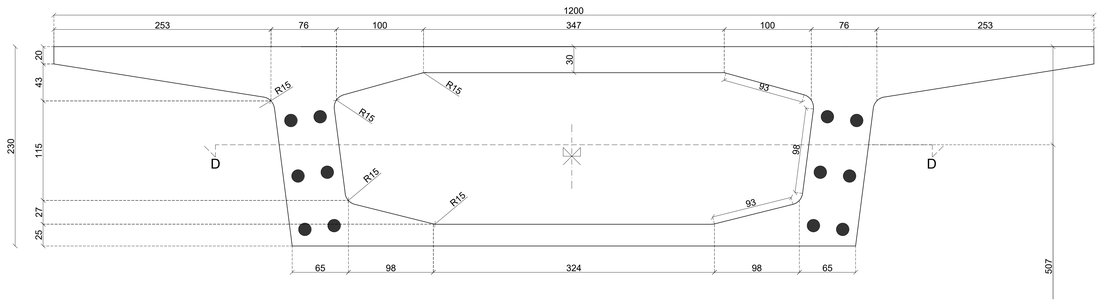

SEZIONE B - B SCALA 1:25

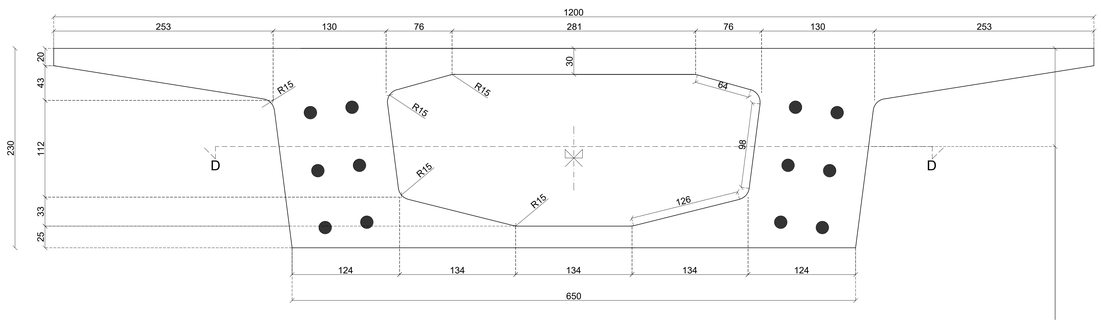

SEZIONE A - A SCALA 1:25

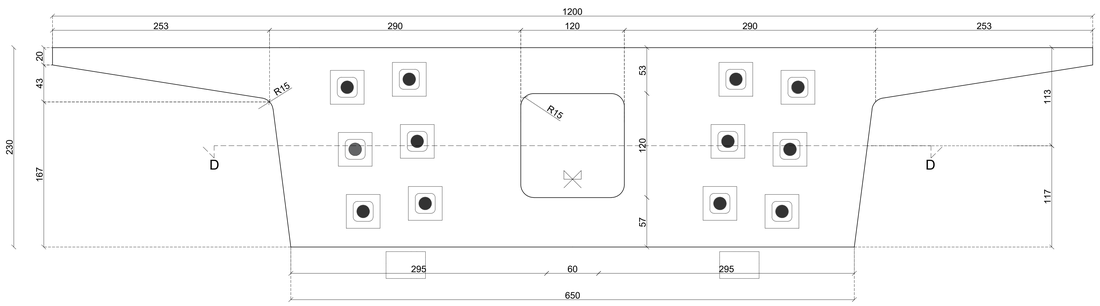

PROSPETTO SEZIONE E - E SCALA 1:50

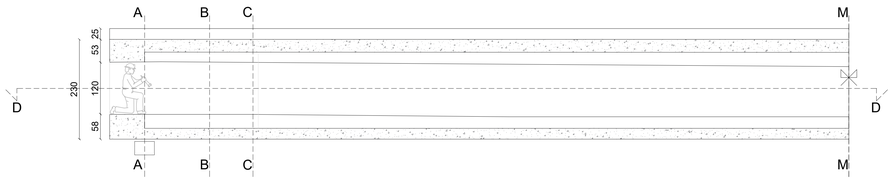

PROSPETTO VISTA F - F SCALA 1:50

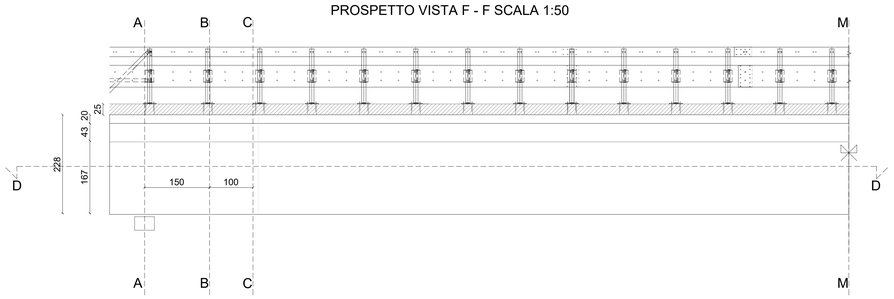

VISTA IN PIANTA SEZIONE D - D SCALA 1:50

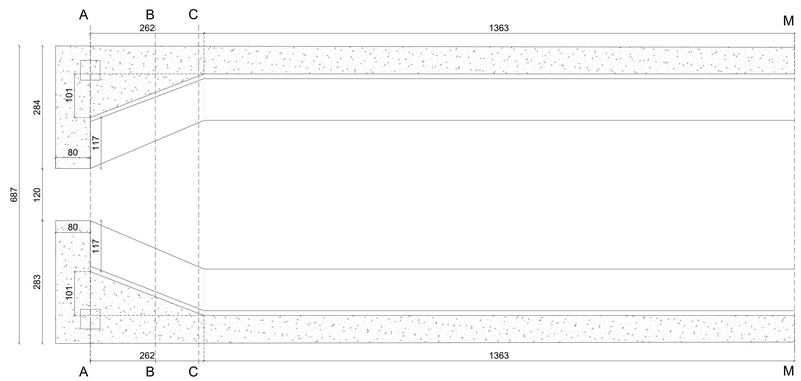

PLANIMETRIA SCALA 1:100

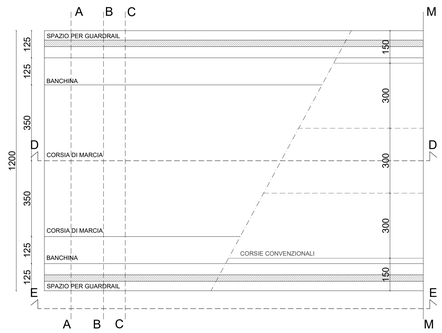

SEZIONE STRADALE TIPO 1:100

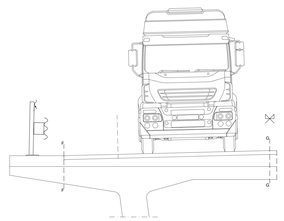

DETTAGLIO GUARDRAIL SCALA 1:20

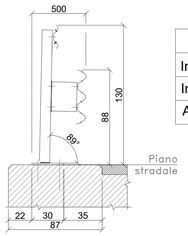

Classe H4 - Modello H4BP700
Interasse pali 1200 mm
Ingombro trasversale - Lb 500 mm
Altezza Barriera dal piano di posa 1309 mm

DETTAGLIO PAVIMENTAZIONE SCALA 1:20

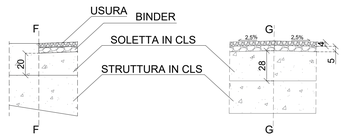

DETTAGLIO SUPPORTI SCALA 1:20

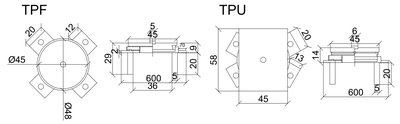

TIPOLOGIE DI DISPOSITIVI DI APPOGGIO			
N.	TIPOLOGIA	CARATTRISTICHE	DIMENSIONI
1	TPF 5000/500	non permette traslazioni	445 x 445 mm2
2	TPU 5000/500 ± 50	permette uno spostamento nel piano	445 x 445 mm2
note: F = bloccato U = non direzionale			

DETTAGLIO ANCORAGGIO SCALA 1:20

DETTAGLIO GIUNTO DI DILATAZIONE SCALA 1:2

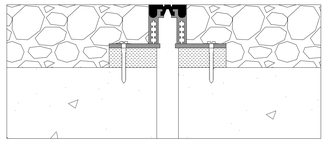

NOTE DEL PROGETTO

NORMATIVA DI RIFERIMENTO	
per la classe di esposizione:	UNI EN- 206- 1:2006
per la classe di resistenza:	EN 1992-1-1 (Eurocodice 2)
per i coefficienti parziali:	NTC 2018

CALCESTRUZZO TRAVE SCATOLARE	
Classe di resistenza alla compressione:	C35/45
Classe di esposizione:	XD3
Dimensione massima dell'aggregato:	20mm
Classe di consistenza:	S4
Cemento (UNI-EN 197-1):	CEM II

BARRE D'ACCIAIO ARMATURA	
Barre:	B450C
Tensione nominale di snervamento:	fyk > 450 MPa
Tensione nominale di rottura:	ftk > 540 MPa

CAVI DI ACCIAIO PER PRECOMPRESSIONE	
12 trefoli, 19 fili ciascuno	
Diametro nominale dei trefoli (Φ nom.)	13.8mm
Area nominale dei trefoli (A nom.)	150 mm2
Tensione nominale di rottura:	fpk = 1860 MPa
Resistenza nominale di snervamento	fp (0.1) = 1640 MPa

Sponsor

POLITECNICO MILANO 1863

Program

SCHOOL OF CIVIL, ENVIRONMENTAL, AND LAND MANAGEMENT ENGINEERING
GRADUATE PROGRAM IN CIVIL ENGINEERING
A.A. 2024-2025

Course

BRIDGE THEORY AND DESIGN

Project

PROGETTO DI UN PONTE
A TRAVE SCATOLARE PRECOMPRESSA

Title	Sheet	Scale	Size
DISPOSIZIONE DELLE TRAVI	1	VAR.	A0

Teacher: Prof. Ing. Fabio Biondini

Team: # 02

Assistant: Ing. Luca Rossi

File: tavola_1

1 - Beatrice Useri, 10943308
2 - Eleonora Ostinelli, 10728340
3 - Patrizia Camposano, 10938187
4 - Cristian Ortodossi, 10615103
5 - Fabio Lonciari, 10848138

Notes

Le quote sono espresse in centimetri

Update	Date	Drawn by	Cheched by	Status	Descriptions	Approved by