REALIZZATO CON UN PRODOTTO AUTODESK VERSIONE PER STUDENTI

SEZIONE TRAVE C - SCALA 1:50

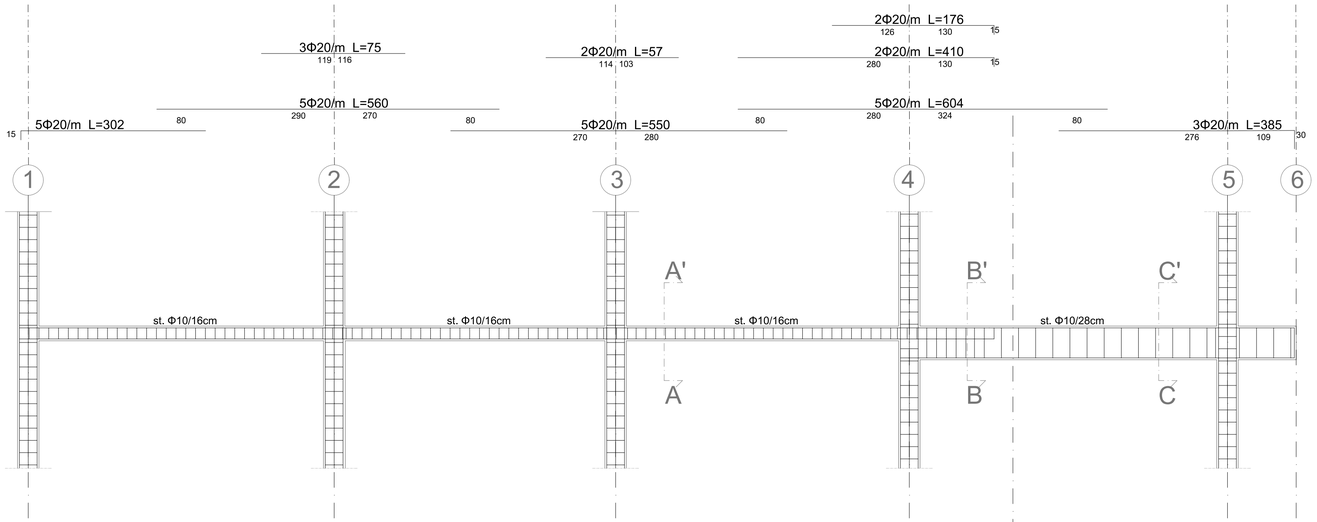

MATERIALI IMPIEGATI:

Calcestruzzo

- classe calcestruzzo — C28/35
- classe di resistenza — Rck 30
- classe di esposizione — XC1
- diametro max inerti — 20 mm

Acciaio per strutture in c.a. — B450C

CARATTERISTICHE TRAVE:

- infittimento staffe in prossimità del pilastro fissata a 5 cm

CARATTERISTICHE DEL TERRENO:

- $\sigma_{t,SLU}$ — 0.60 N/mm^2
- $\sigma_{t,SLE}$ — 0.40 N/mm^2

SEZIONE A-A'
Scala 1:10

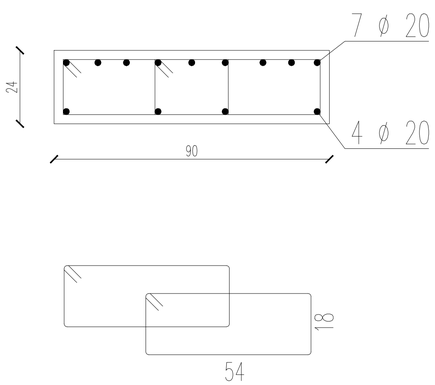

Staffe ø 10/16

SEZIONE B-B'
Scala 1:10

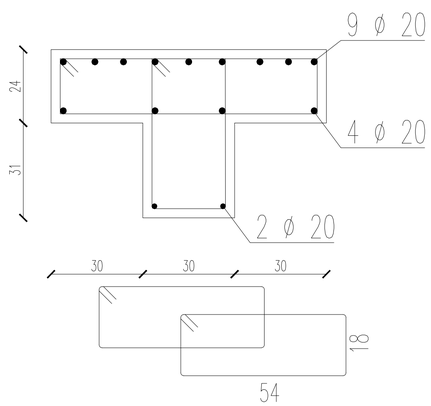

Staffe ø 10/16

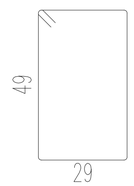

Staffe ø 10/28

SEZIONE C-C'
Scala 1:10

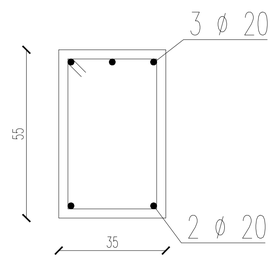

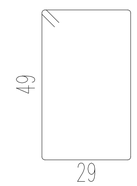

Staffe ø 10/28

Università degli Studi di Trieste
Dipartimento di Ingegneria e Architettura
Corso di Laurea in Ingegneria Civile ed Ambientale
A.A. 2021-2022

Corso di Tecnica delle Costruzioni
prof. Ing. Noè Salvatore
prof. Ing. Isaia Clemente

studente: Fabio Lonciari
matricola: IN0100656

Tavola 02 - TRAVE

PROGETTO DEGLI ELEMENTI TIPO DI UN EDIFICIO RESIDENZIALE

Armature, Sezioni e Particolari costruttivi - scala 1:50; 1:10

REALIZZATO CON UN PRODOTTO AUTODESK VERSIONE PER STUDENTI
REALIZZATO CON UN PRODOTTO AUTODESK VERSIONE PER STUDENTI
REALIZZATO CON UN PRODOTTO AUTODESK VERSIONE PER STUDENTI